7-4311-02　電動昇降作業台　ET-1500

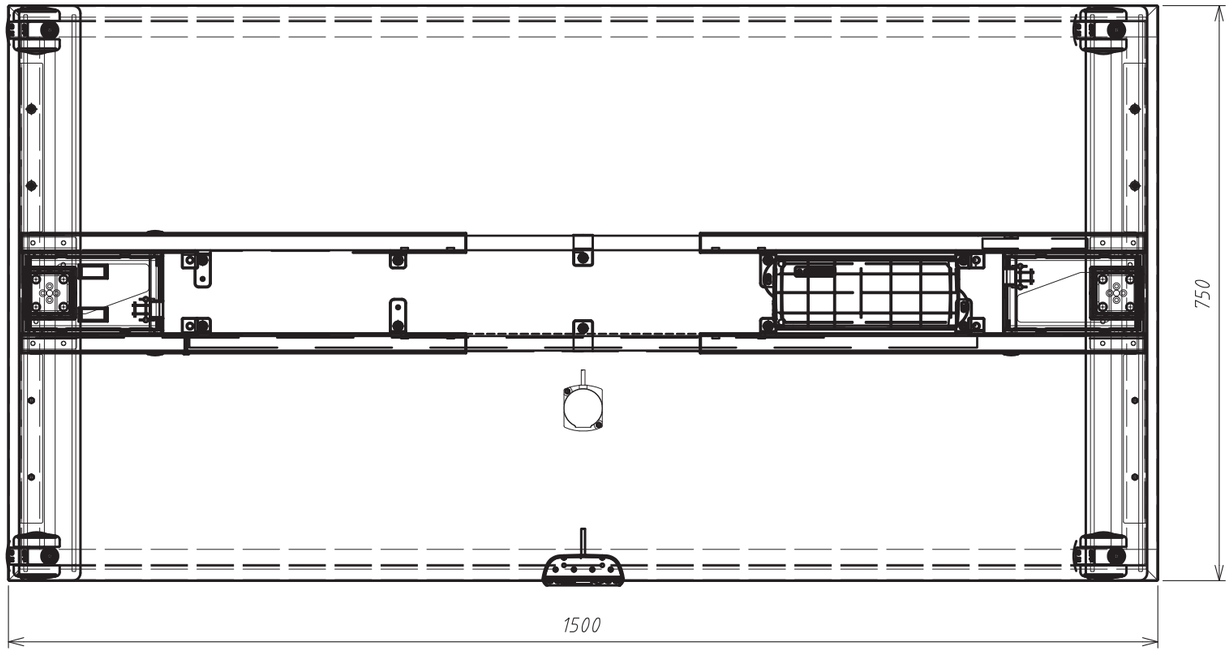

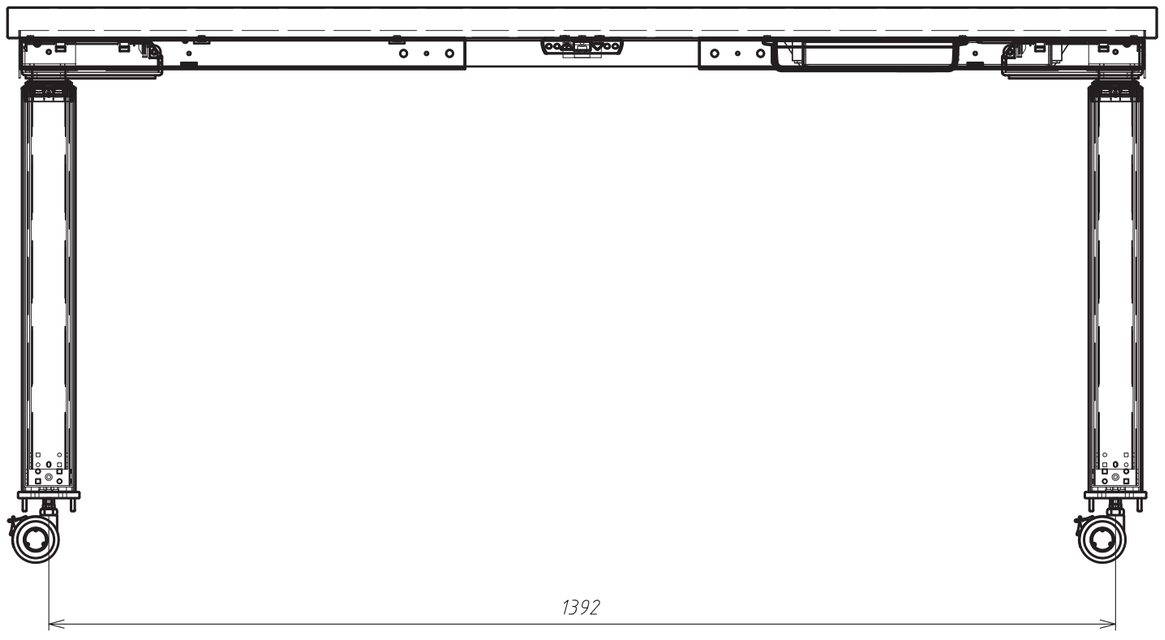

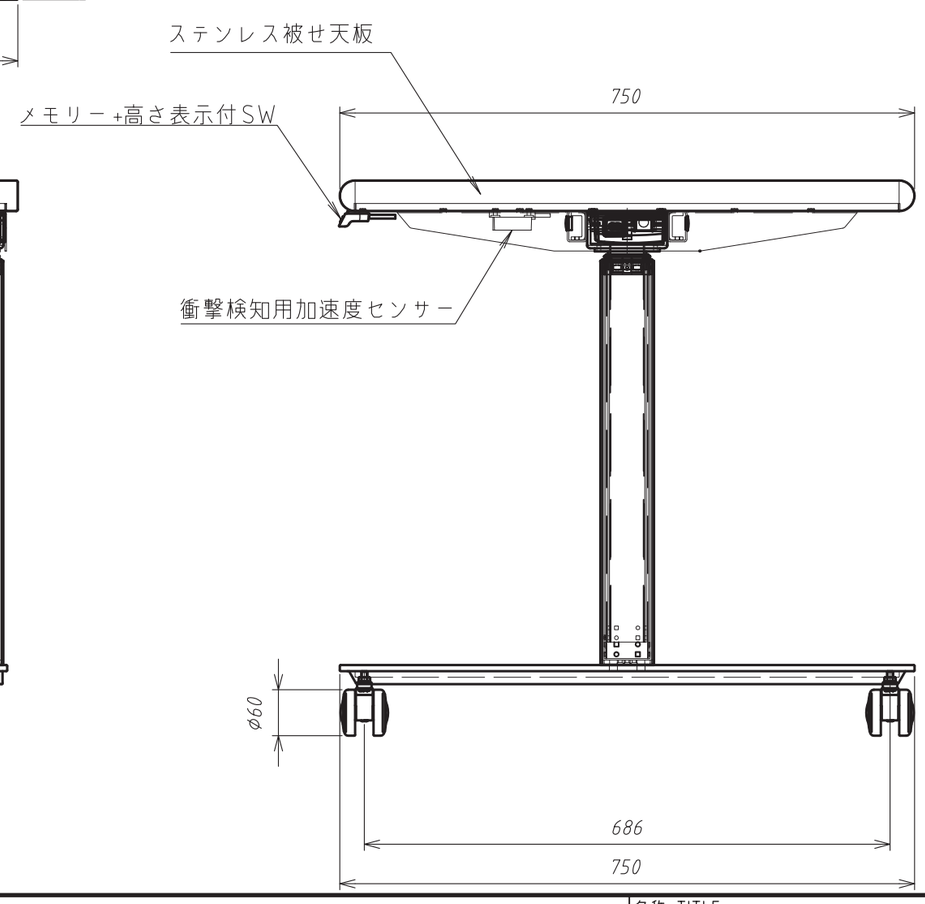

訂正	・　・		アズワン株式会社				殿		名称 TITLE 1500x750	NO. T7
	・　・		担当	設計	製図	検図	寸法 SIZE 1500x750x724.2	縮尺 SCALE 1/8	年月日 DATE 2017/03/03	図面 PROJECT NAME 製品図	図面番号 DWG.NO. 103716-01
	・　・										
	・　・										
	・　・		この図面は、アズワン㈱の財産であり、アズワン㈱の許可なくして、この図面に基づく製作、図面の複写、第三者への閲覧などアズワン㈱の利益を損なう行為をしてはならない							