取扱説明書 Instruction Manual

簡易リミッター

KL-01

この度は本製品をお買い求め頂き、誠にありがとうございます。
ご使用の前に、本取扱説明書をよくお読みになり、末永くご愛用くださいますようお願い申し上げます。
また、お読み頂きました後も大切に保管してください。

外観図

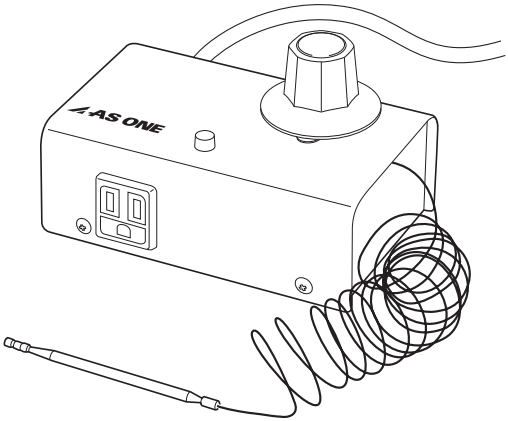

⚠ 警告　取扱いを誤ると、重度の人身事故・製品の破損の原因となることがあります。

- 必ずAC100V電源をご使用ください。
- 感電の恐れがありますので、分解・改造は行わないでください。
- 電源コードや電源プラグが傷んだり、コンセントの差込みがゆるいときは使用しないでください。ショートや感電・火災の恐れがあります。
- 濡れた手で操作しないでください。
- 可燃性の液体やガスの近くでは使用しないでください。
- センサー部が目的部分から外れると、本来の機能が失われ、思わぬ事故につながります。センサー部の固定には充分注意してください。

⚠ 注意　取扱いを誤ると、軽度の人身事故・製品の破損の原因となることがあります。

- 電源コードを引っ張ると断線の原因になりますので、電源プラグを持って取り外してください。
- 本体に水滴がかからないようにしてください。
- 屋外でのご使用はお避けください。
- 酸類（塩酸・クロム酸・硝酸・硫酸）・有機溶剤（アセトン・キシレン・クロロホルム・アルコール・酢酸等）に侵されますので、接触をお避けください。
- 本製品は他の温調器過熱防止監視用として製作されており、単独での温調器としての自動復帰機能はありません。
- 長時間使用しない時は、必ず電源プラグをコンセントから抜いてください。

概要

特長

電熱器を使う作業や実験で目標物が設定温度（50 ～ 300℃）以上に昇温しないように見張りをし、設定温度以上になった時に目標物への電源供給をOFFします。設定温度より上昇側をカットしますが下限側をコントロールする機能はありません。また、一旦作動して復帰する場合は手動でリセットしてください。

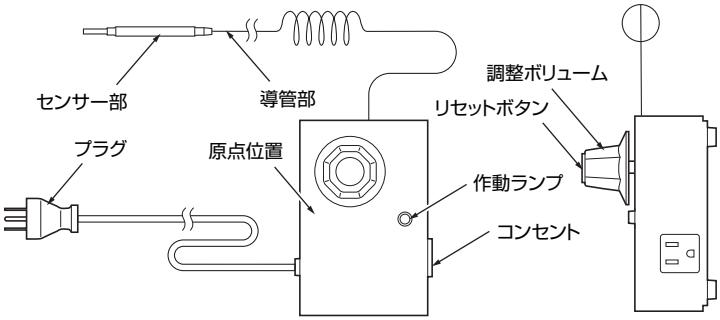

操作方法

1 水平な安定した平面で乾燥した所に置いてください。

2 コントロールしようとする電熱器または目標物の電源プラグを本製品のコンセントに差込んでください。

3 本製品のセンサー部を目標物の感温部分に差し込むか、動かないように固定をしてください。

4 ボリュームツマミを右に回して設定温度を合わせてください。設定温度は50 ～ Max300℃で目標温度より約20℃くらい高めにしてください。目標温度が150℃の時は約170℃にします（ボリュームツマミは左へ回すと電源OFFになります）。

5 本製品の電源プラグをコンセントに差込んで、調整ボリュームツマミの中のリセットボタンを押してください。作動ランプが点灯して目標物の監視を始めます。時間が経過し、合わせた温度に達すると本製品のリミッターが働き、作動ランプが消灯し、目標物への電源供給をOFFします。自動で復帰はできません。合わせた温度に達しない場合は、電気供給を続けます。

※復帰する場合は温度が充分に下がってから、調整ボリュームツマミの中のリセットボタンを押すと復帰し、目標物への電気供給を開始し、作動ランプが点灯します。

保守

清掃

お湯または水を硬く絞った柔らかい布で拭いてください。
取れにくい汚れは中性洗剤を使用し、洗剤の使用後は布で拭きとってください。

⚠ **警告** 取扱いを誤ると、重度の人身事故・製品の破損の原因となることがあります。

- お手入れの際は電源プラグをコンセントから抜いて行ってください。
- 漏電・ショート等の原因になりますので、電装部分に水をかけないでください。

⚠ **注意** 取扱いを誤ると、軽度の人身事故・製品の破損の原因となることがあります。

- クレンザー（磨き粉）・シンナー・灯油・酸等、およびこれに類するものは絶対に使用しないでください。

仕様

作動方式			液体膨張利用の接点開閉式
機能			可変式サーモスタット（手動復帰レバー付）
定格	周波数		50/60Hz（兼用）
	出力	極数	単極
		容量（抵抗負荷）	AC125V 15A
	設定	方式	手動ダイヤル設定方式
		センサ最低設定温度	50℃
		センサ最高設定温度	300℃
		接点	B接点（常時閉）
電気的性能	許容操作電圧範囲		定格の85 ～ 115% V
	温度上昇		60℃以下（25℃にて）
使用条件	使用周囲温度		－10 ～+50℃
	導管部最小屈曲半径		R5
材質			ステンレス（SUS304）
キャピラリー材質			本体外装／スチール（メラミン焼付塗装）
サーモスタット			EGO社　型番55,13455,010
本体			88×140×94mm
重量			0.8kg
サイズ	導管部全長		1730mm
	センサー部		φ4×91mm
	電源コード長		約2.8m　3P　アダプタ付

保証規定

(1) 弊社商品を、当該商品の取扱説明書所定の使用方法及び使用条件、あるいは、当該商品の仕様または使用目的から導かれる通常の使用方法及び使用条件の下で使用され故障が生じた場合、お買い上げの日より一年間無償修理いたします。
(2) 次の場合、保証期間中でも有償修理とさせていただきます。
・誤使用、不当な修理・改造による故障。
・本品納入後の移動や輸送或いは落下等による故障。
・火災、天災、異常電圧、公害、塩害等外部要因による故障。
・接続している他の機器が原因による故障。
・車両・船舶等での使用による故障。
・消耗部品、付属部品の交換。
・本保証書の字句を訂正した場合、購入年月日・購入店の記入がない場合、及び保証書の提示がない場合。
(3) ここで言う保証とは、納入品単体の保証を意味するもので、納入品の故障により誘発される損害は、ご容赦頂きます。
(4) 本保証書は日本国内においてのみ有効です。

保証書

本製品は厳正な検査を経て出荷されておりますが、万一保証期間内に左記保証規定(1)に基づく正常な使用状態での故障の節は左記保証規定により修理いたします。

品名	簡易リミッター
型式	KL-01
保証期間	お買い上げ日より1年間
お買い上げ日	年　月　日
お名前	様
ご住所	TEL.
取り扱い店名	担当者印
住所	TEL.

商品についてのお問い合わせは

カスタマー相談センター

受付時間：午前9時～午後5時30分まで
土・日・祝日及び弊社休業日はご利用いただけません。

0120-700-875（フリーダイヤル）
FAX 0120-700-763（フリーダイヤル）
問い合わせ専用URL http://help.as-1.co.jp/q

AS ONE アズワン株式会社

第2版2009年3月作成