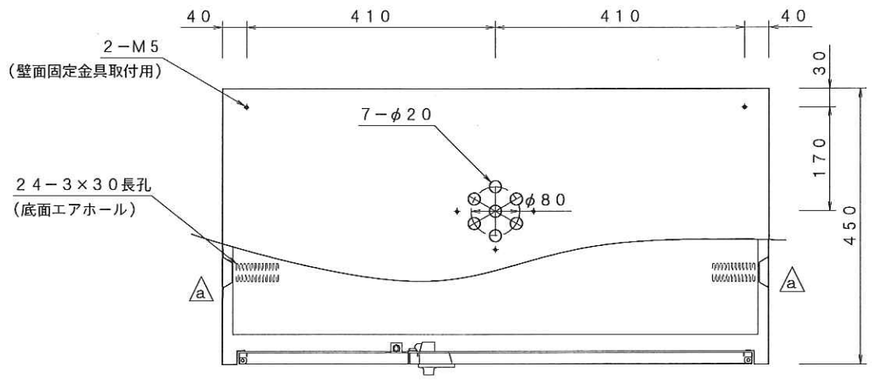

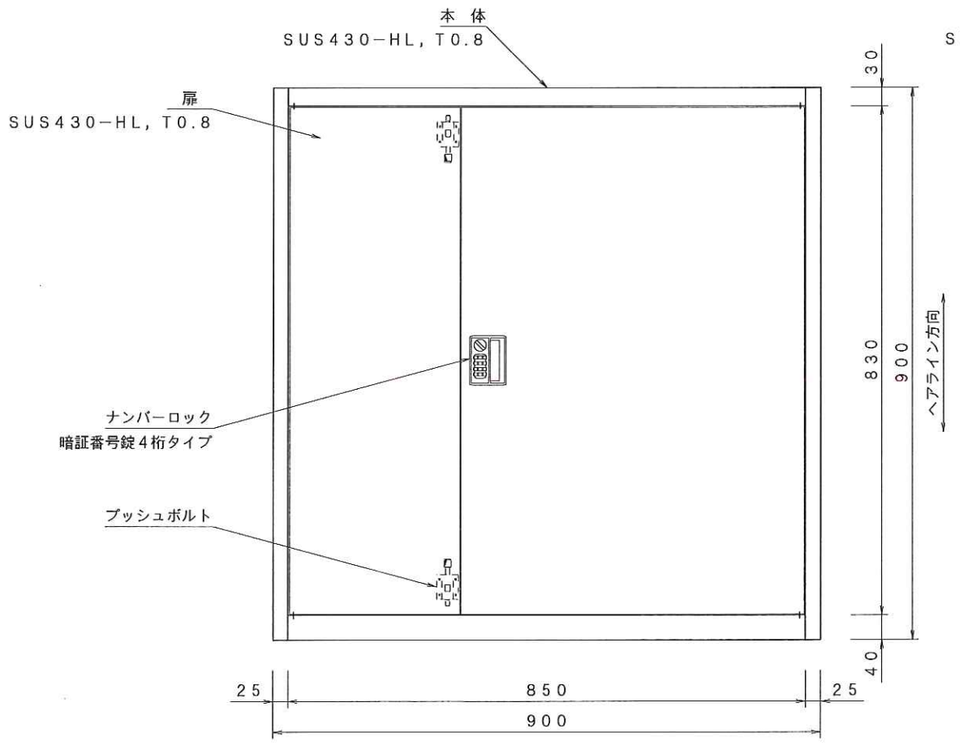

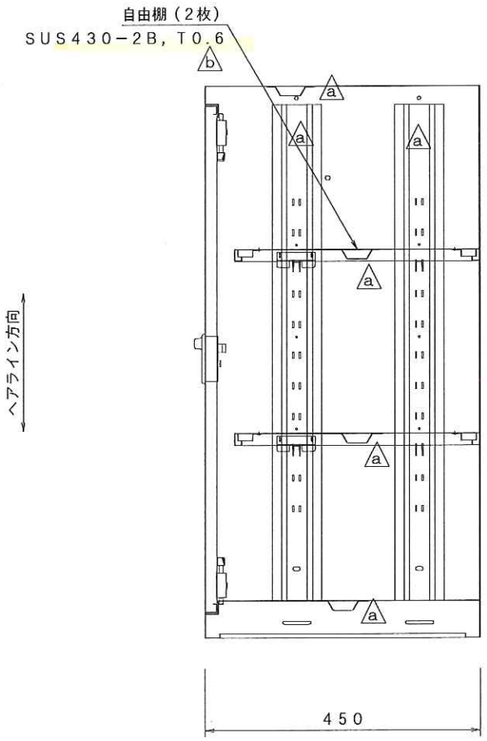

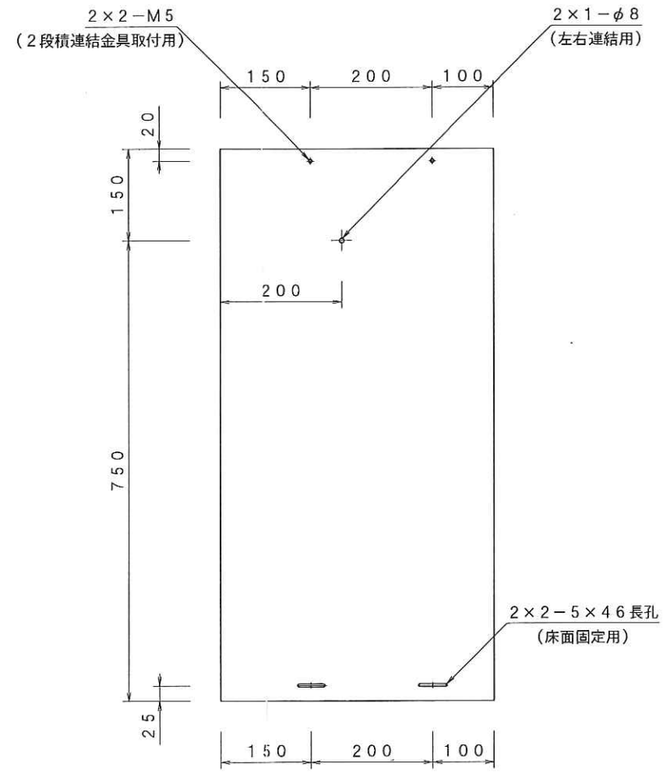

注1．外面　SUS430－HL
　　内面　SUS430－2B

訂正			アズワン株式会社				殿		名称 耐震薬品庫(薄型)W900S		No.
			担当	設計	製図	検図	寸法 W900×D450×H900	縮尺 1／10	年月日 2007－ 3－24	図面	図面番号 IS－07144
	2008－ 1－16	b．棚板板厚変更（t0.8→t0.6）									
	2008－ 1－16	a．プレス補強化									