番号	部品名	数量	記事
1	本体フレーム	1式	PVC成型品　白
2	コーナージョイント	20	PVC成型品　白
3	パネル材	1式	PVCアイボリー t 3
4	扉取手	1	AP-268-2-Ivory　ABS樹脂
5	樹脂丁番	2	TH-141-2　アイボリー　PA
6	鍵	1	L-65-SUS　SUS430/ZDC
7	扉キャッチ	2	C-56-CE-4
8	架台部	1式	PVC　黒

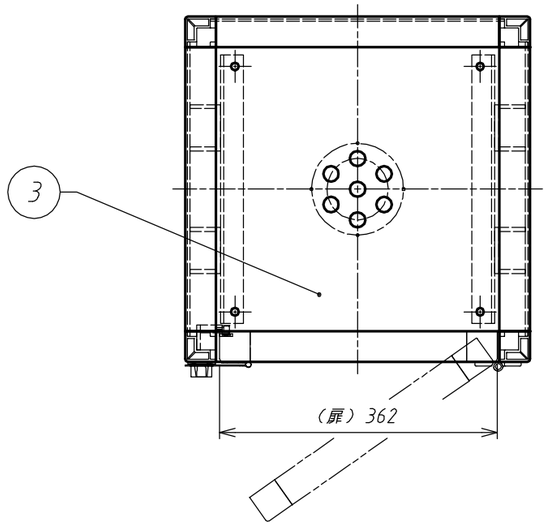

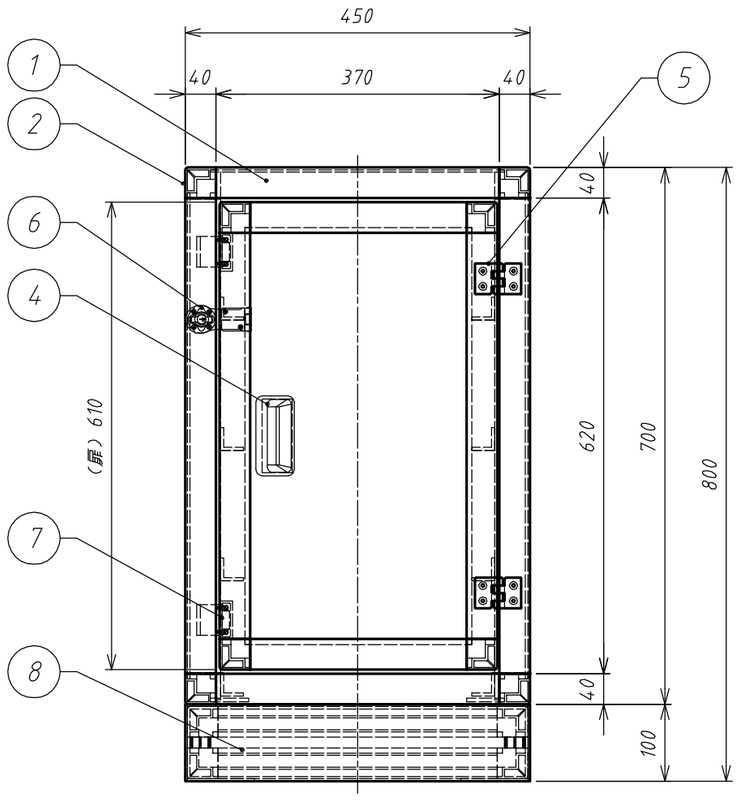

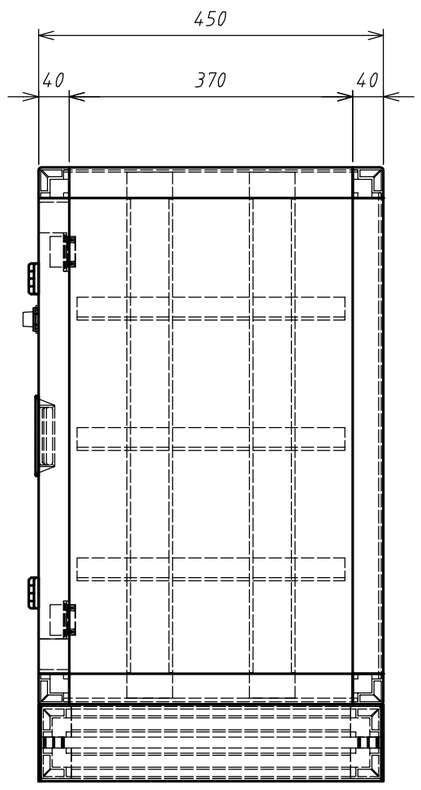

訂正	・　・		アズワン株式会社						殿	名称 TITLE ユニット型エンビ薬品庫下段DK450	NO. C2
	・　・										
	・　・		担当 川端	設計 TS	製図 森川	検図 佐伯	寸法 SIZE W450×D450×H800	縮尺 SCALE 1：8	年月日 DATE 2010/08/23	図面 PROJECT NAME 仕様図	図面番号 DWG.NO. 66148-01
	・　・										
	・　・		この図面は、アズワン㈱の財産であり、アズワン㈱の許可なくして、この図面に基づく製作、図面の複写、第三者への閲覧などアズワン㈱の利益を損なう行為をしてはならない								