No,	品　　名	数量	材 質
1	本　体	1	SUS304
2	扉	1	SUS304
3	取　手	1	ABS樹脂
4	錠　前	2	BsBM2
5	棚　板	1	SUS304

3-5016-23

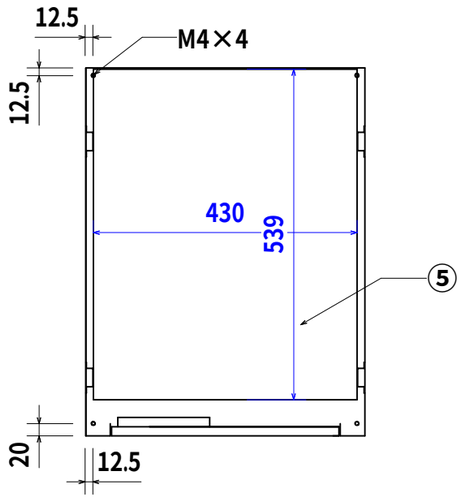

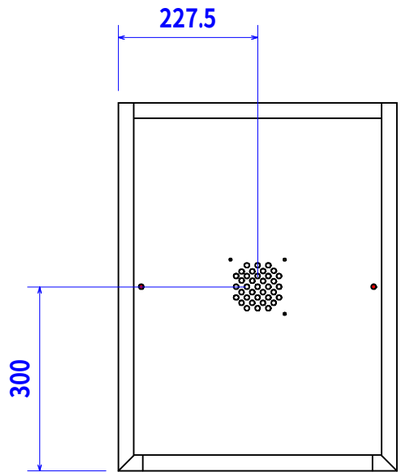

付属品

固定金具／床用・4個　連結用・4個

その他／M4トラスネジ・8個

許容荷重

棚板1段当たり30kg

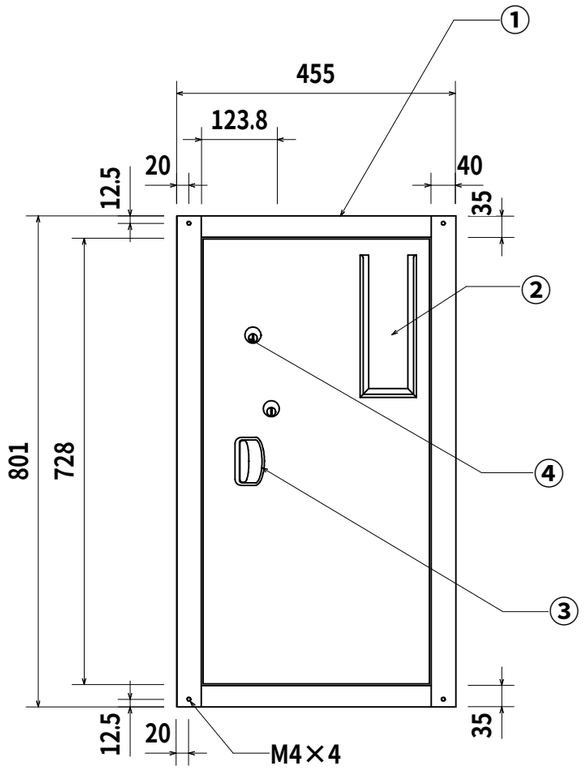

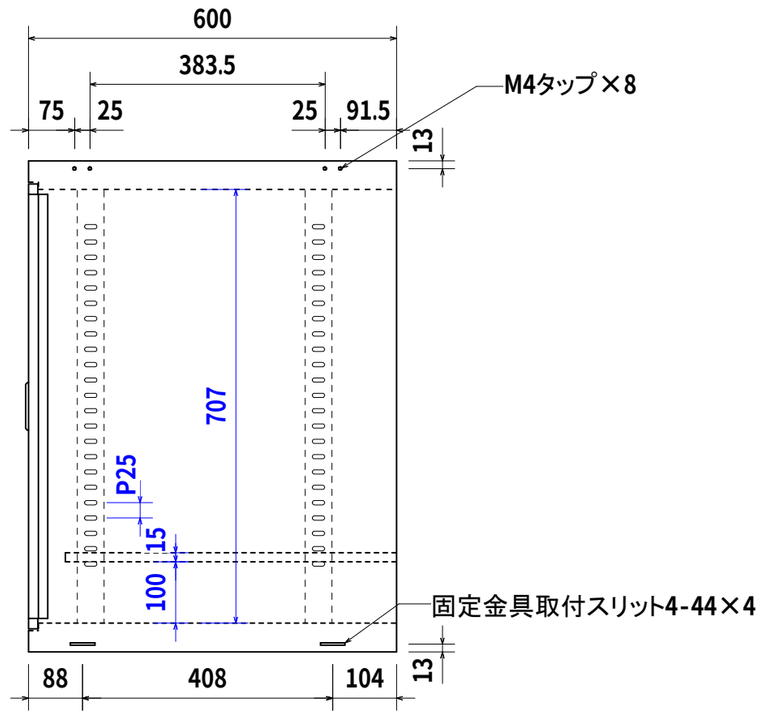

訂正			アズワン株式会社				殿	名称 HU－3E	No.
			担当	設計	製図	検図	寸法	縮尺	年月日	図面	図面番号