No,	品　　名	数	材質／品番	備　　考
①	本　　体	1	SUS304/2B/t0.6	セラミックコーティング
②	抽　　斗	2	SUS304/2B/t0.6･t0.8	セラミックコーティング
③	錠　　前	1	BsBM/NKC635	クロム仕上げ
④	取　　手	2	ABS/NOW型取手	ゴールド塗装
⑤	スライドレール	4	SPCC/DM-3300-9753	フッ素コートレール
⑥	カンヌキ	1	SUS304/2B/t1.0	
⑦	転倒防止機構	1	SUS304/2B/t1.0	
⑧	縦仕切板	2	SUS304/2B/t0.6	セラミックコーティング
⑨	横仕切板	4	SUS304/2B/t0.6	セラミックコーティング

＃　床固定金具、連結金具各4個、M4トラスネジ8個付属

※　抽斗耐荷重30Kg

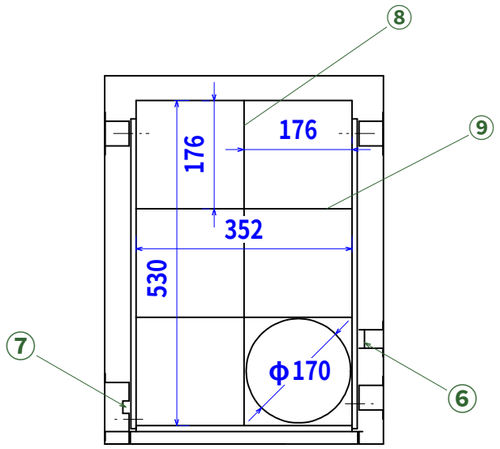

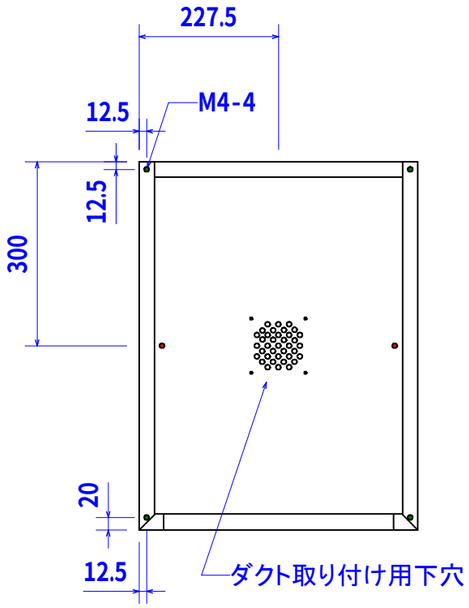

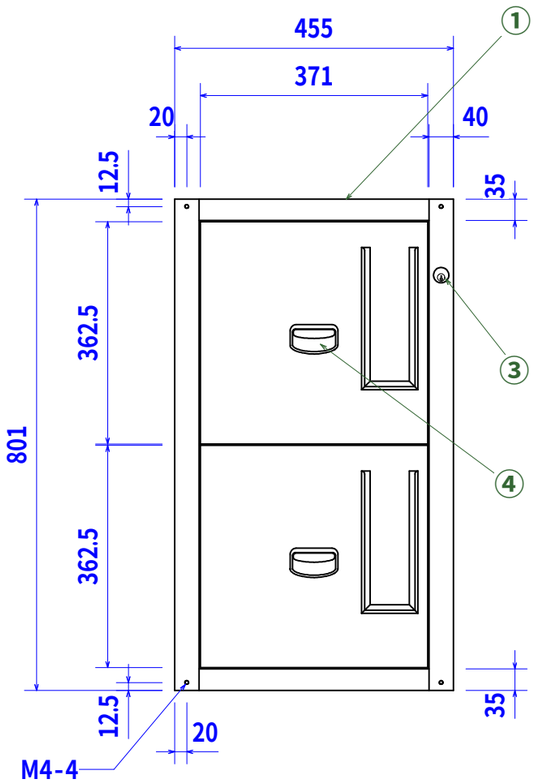

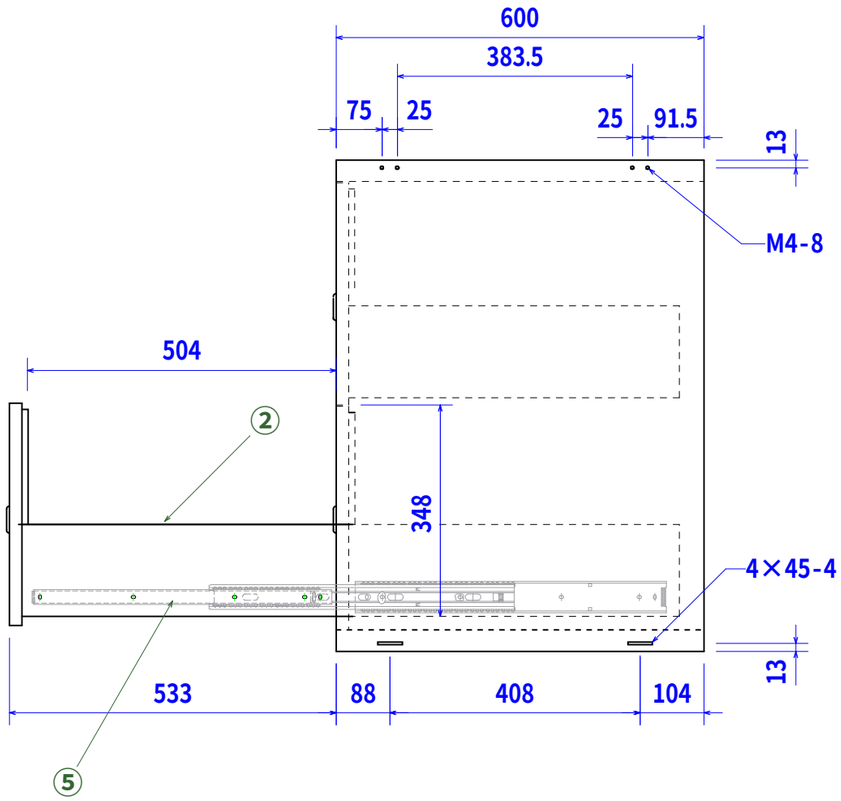

訂正			アズワン株式会社					殿	名称 GM-3E	No.
	・　・		担当	設計	製図	検図	寸法	縮尺	年月日	図面	図面番号
	・　・										
	・　・										
	・　・										