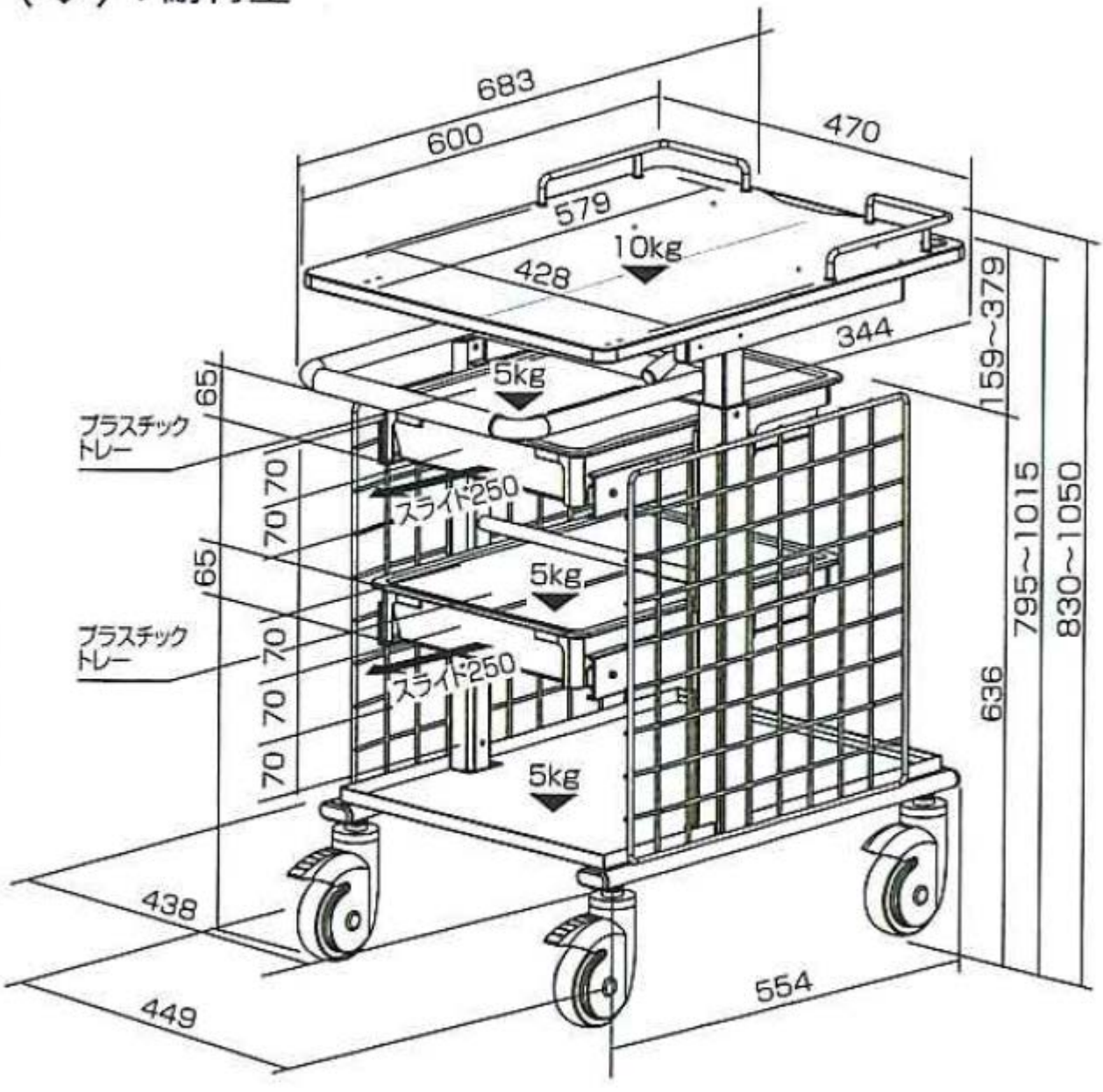

本体サイズ:W470×D683×H830～1050mm
(プラスチックトレー内寸:W410×D290×H65mm)