番号	名　称	数	備　考
1	本体	1	PMMA（アクリル）　t5 背底面：白　その他：透明
2	扉	1	PMMA（アクリル）　t5　透明
3	グローブホルダー	2	PMMA（アクリル）　外径φ150×内径φ140
4	ガスコック	2	ニップル外径：φ11.4 接続ネジ径：T1/8
5	陽圧安全弁	1	PMMA（アクリル）
6	扉丁番	3	SUS-304
7	扉パッチン	2	TL-241-1
8	ゴム脚	4	天然ゴム
9	パスボックス	1	PMMA（アクリル）　t5　透明
10	パスボックス外扉	1	PMMA（アクリル）　t5　透明
11	パスボックス扉丁番	4	SUS-304
12	パスボックス内扉	1	PMMA（アクリル）　t5　透明
13	内部コンセント	1	3P2ヶ口　電源コード約3m

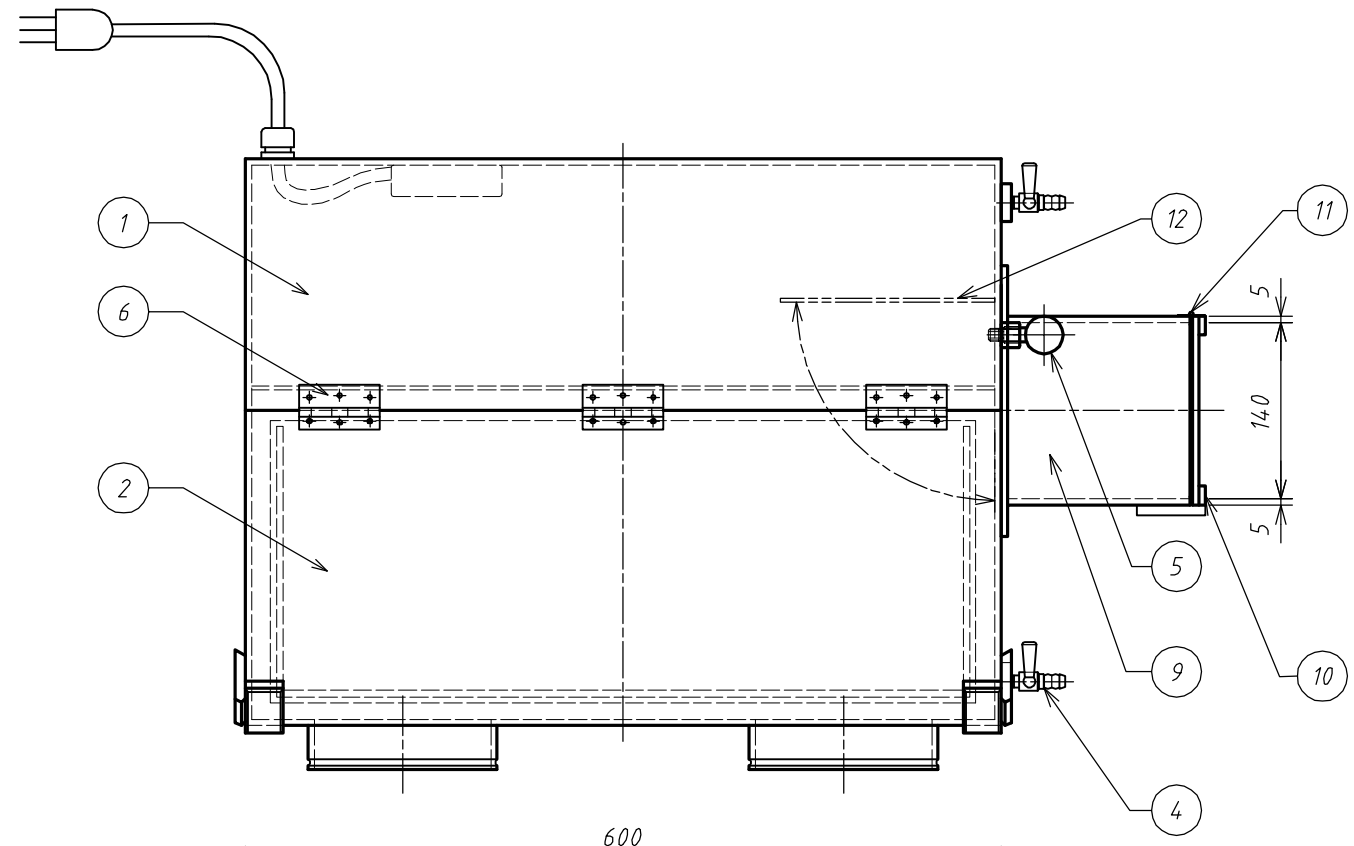

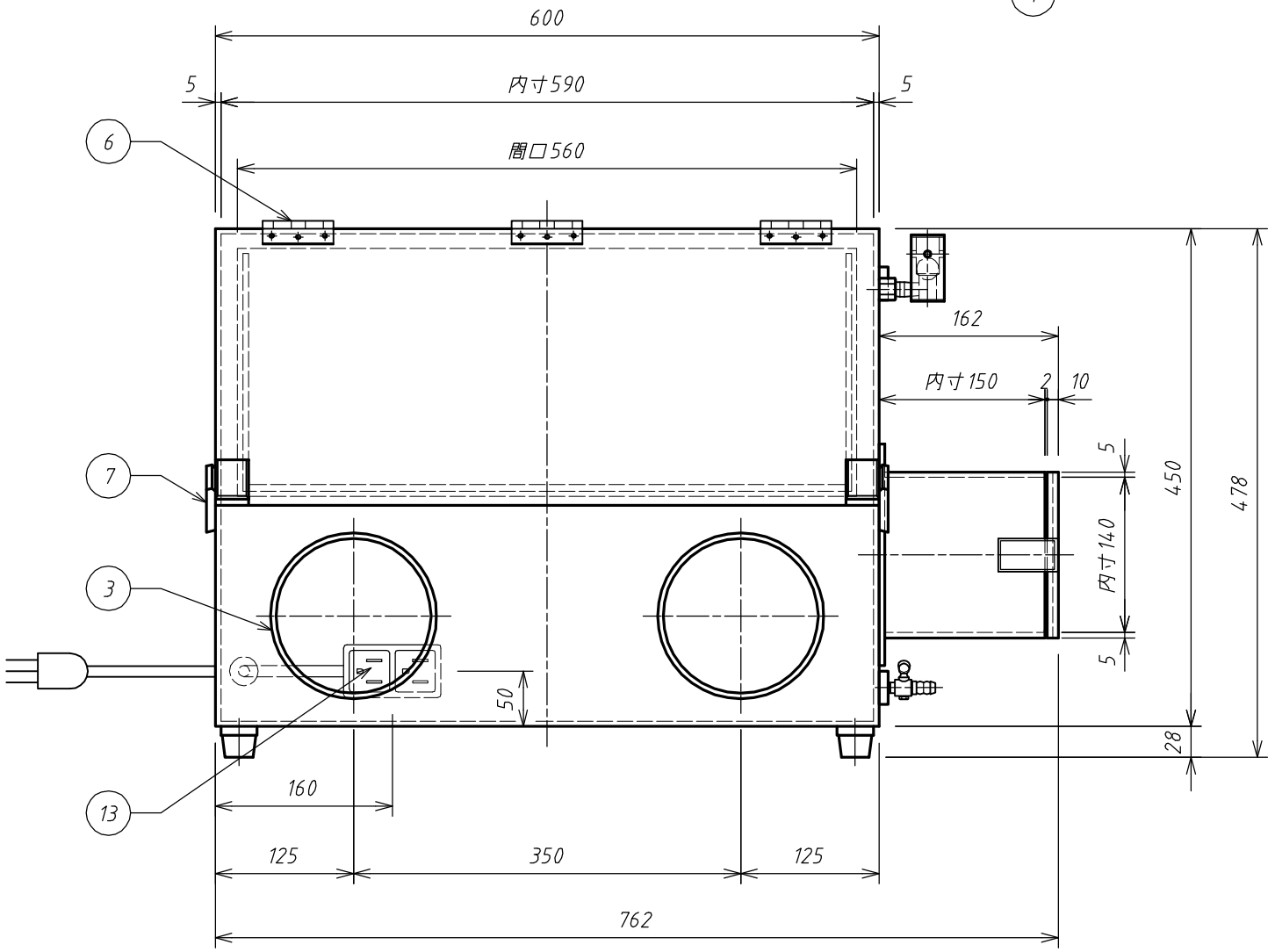

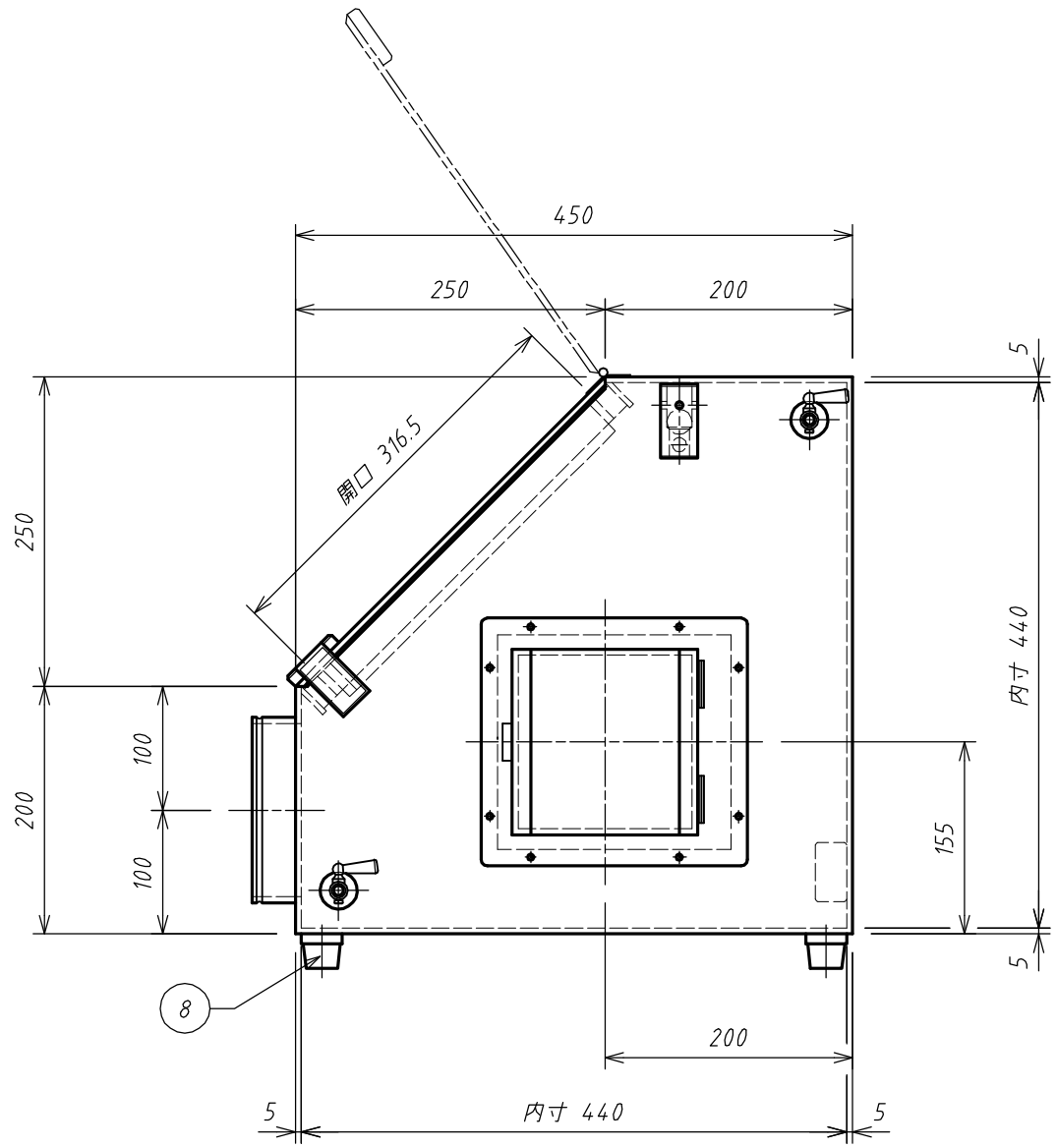

訂正	・　・		アズワン株式会社					殿	名称 TITLE グローブボックス AS-600PC	NO. D8
	・　・									
	・　・		担当	設計 T.S	製図 瀧本	検図	寸法 SIZE (W)600/762×(D)450×(H)478	縮尺 SCALE 1/6	年月日 DATE	図面 PROJECT NAME 仕様図	図面番号 DWG.NO. 55970-01
	・　・									