ハイテンプオーブン
HTO-450S
2-7833-12

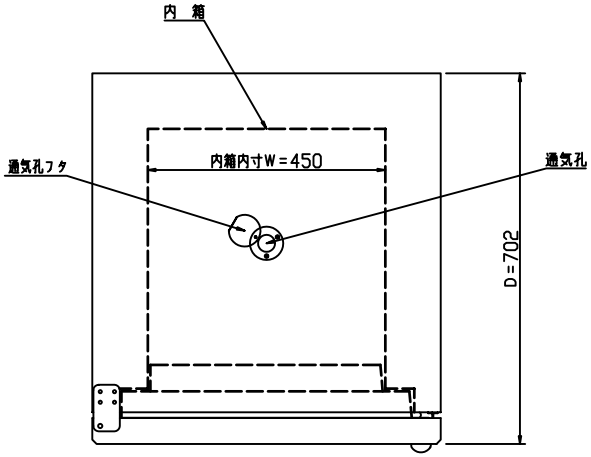

平面図

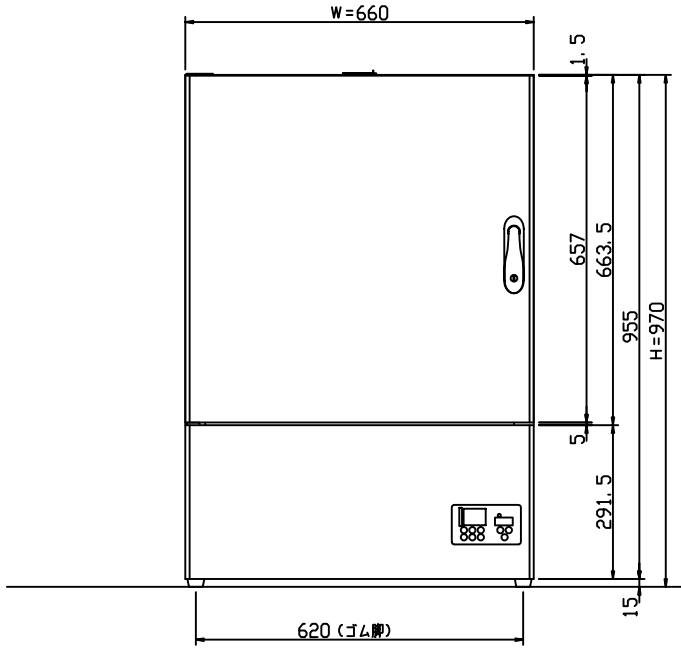

正面図

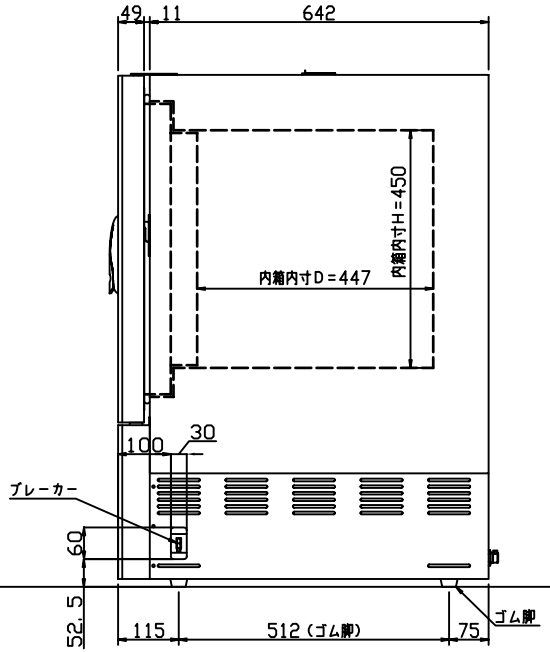

右側面図

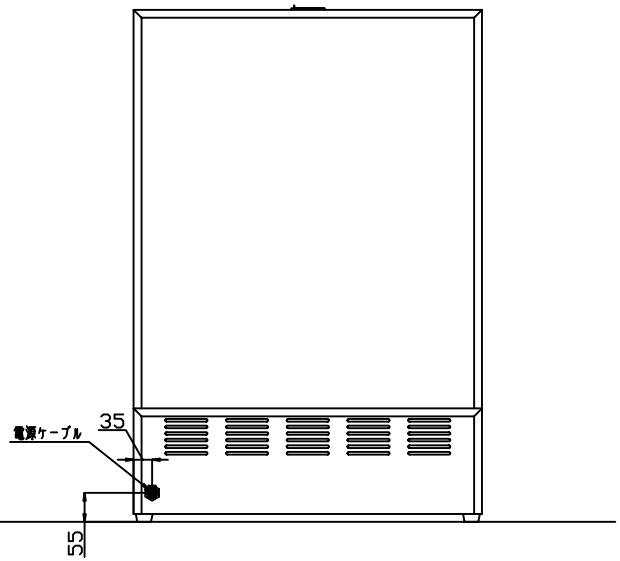

背面図