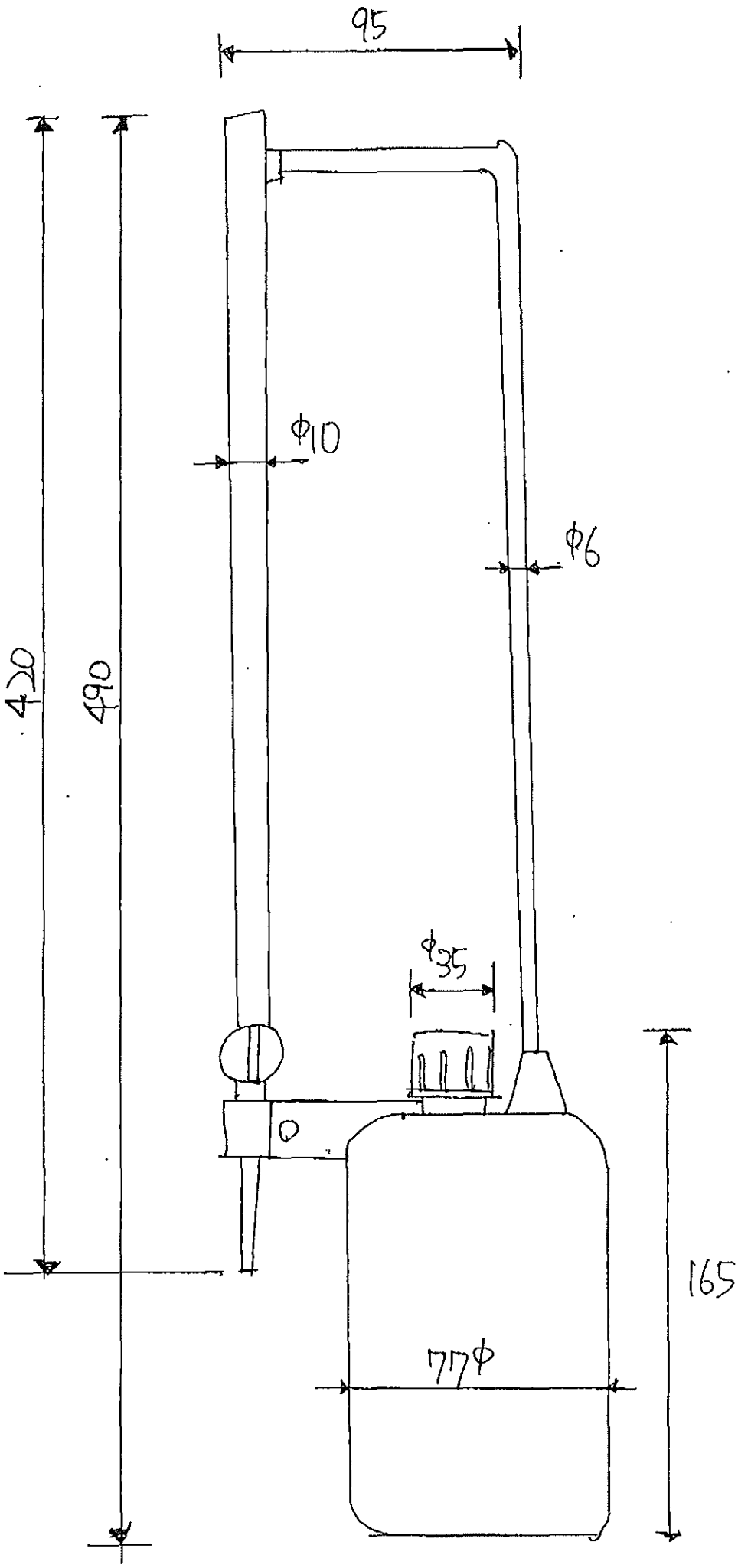
95
2-364-01
IMK-10
φ10
φ6
420
490
φ35
165
77φ