2017/07/06

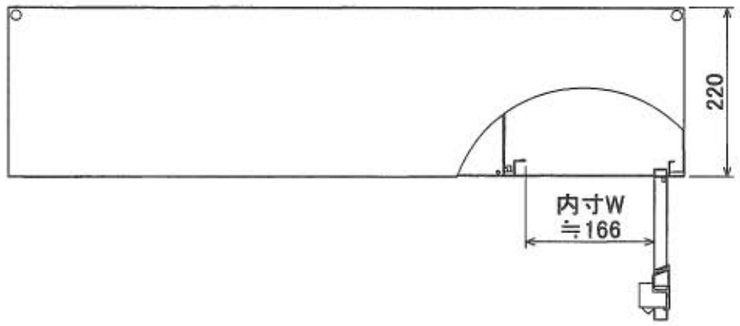

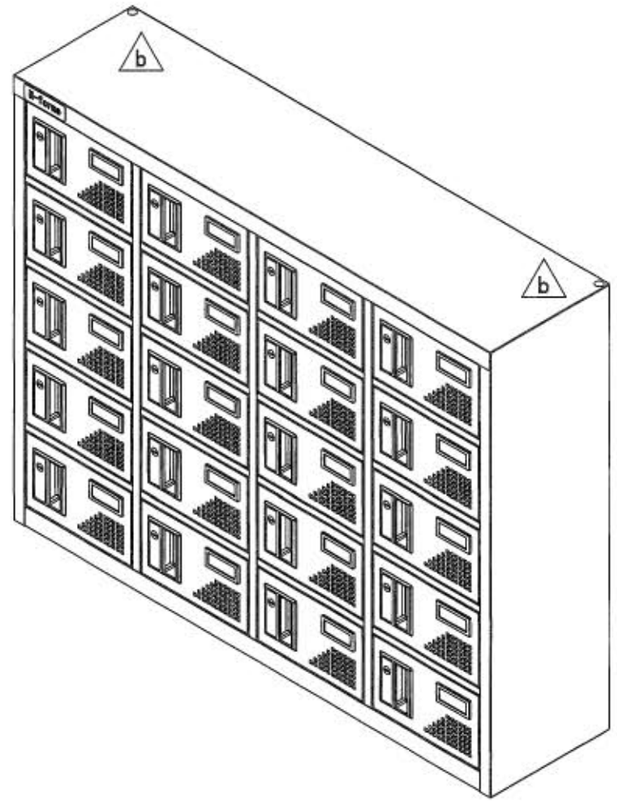

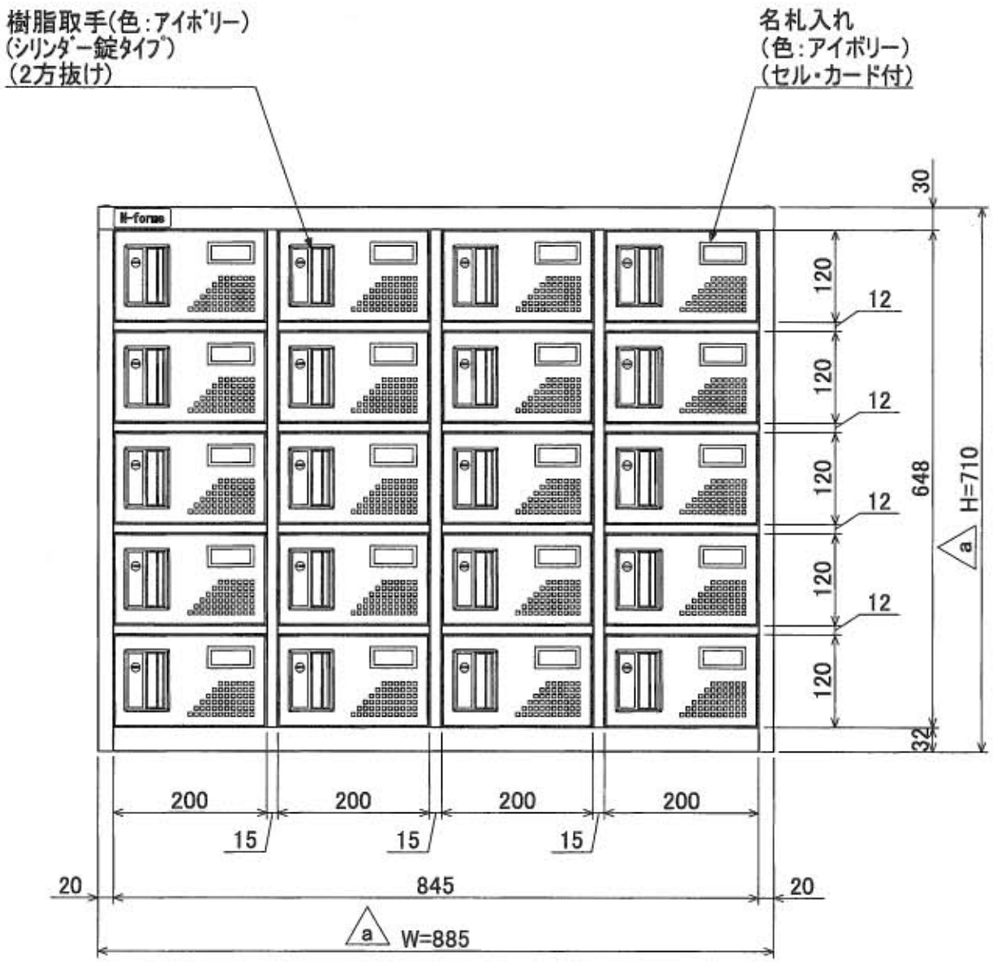

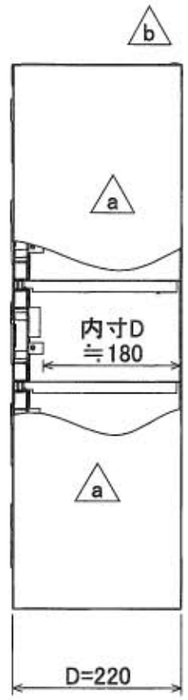

b. 2019/02/14 固定金具削除 ｾｷﾞ
a. 2018/08/03 製品名変更、製品寸法変更、連結孔削除 ｸｴｯﾄ