2018/09/07

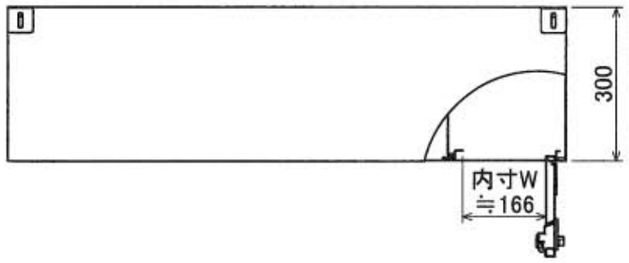
300
内寸W
≒166

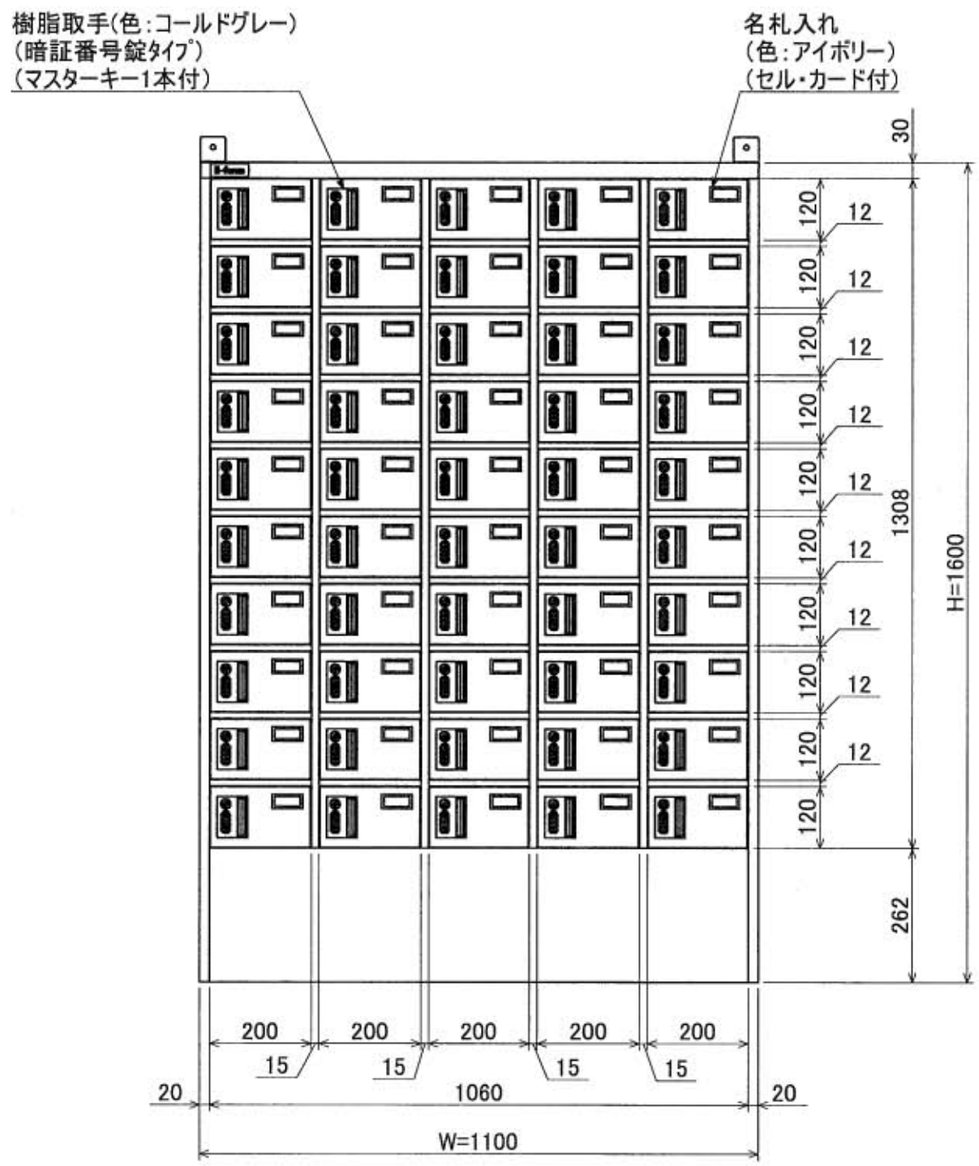
樹脂取手(色:コールドグレー)
(暗証番号錠タイプ)
(マスターキー1本付)
名札入れ
(色:アイボリー)
(セル・カード付)
30
120
12
1308
H=1600
262
200
15
20
1060
W=1100

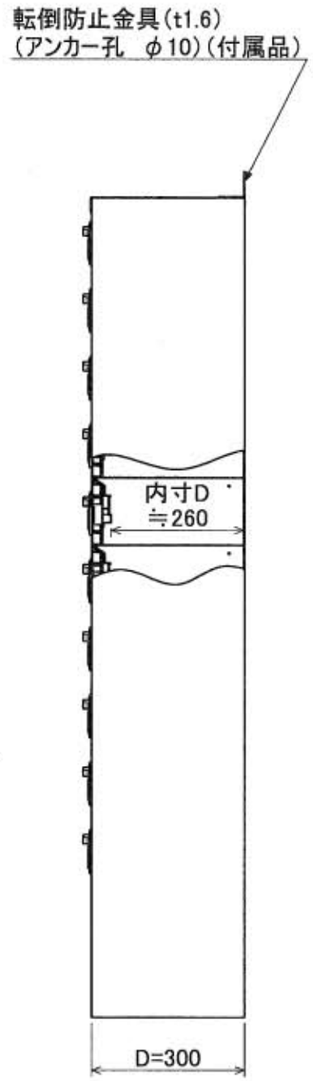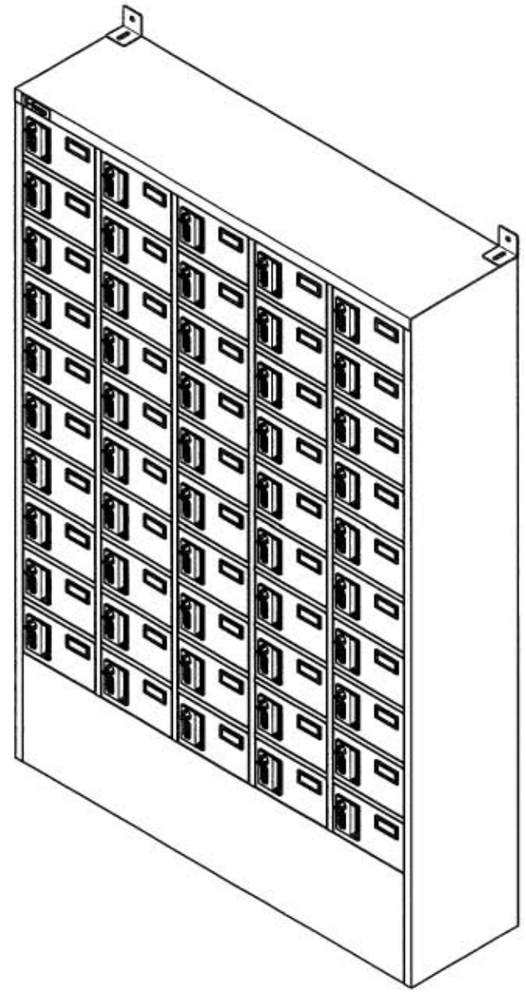
転倒防止金具(t1.6)
(アンカー孔 φ10)(付属品)
内寸D
≒260
D=300