2017/08/07

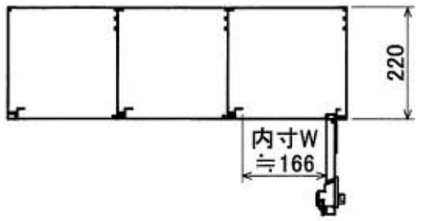
220
内寸W
≒166

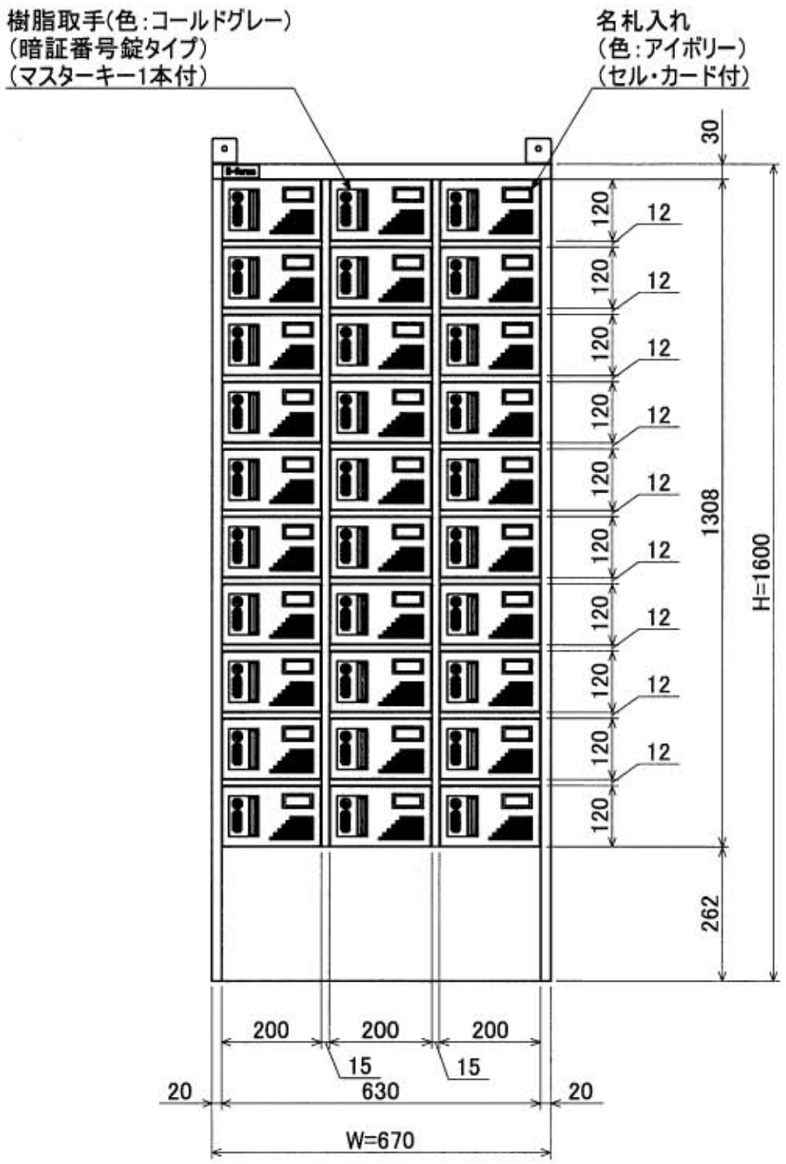
樹脂取手(色:コールドグレー)
(暗証番号錠タイプ)
(マスターキー1本付)
名札入れ
(色:アイボリー)
(セル・カード付)
30
120
12
1308
H=1600
262
200
200
200
15
15
20
630
20
W=670

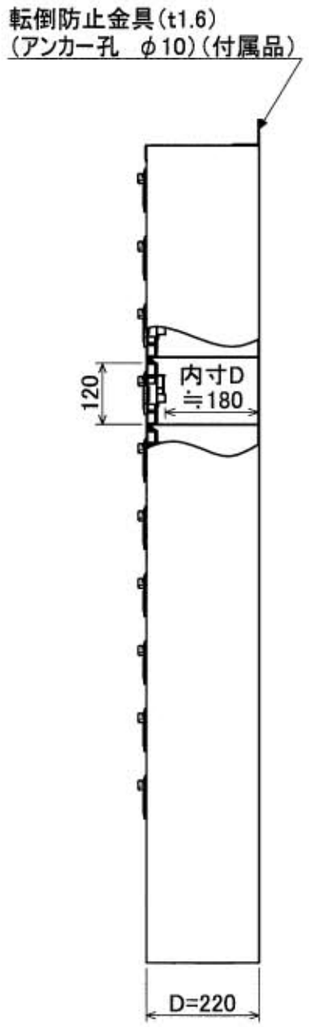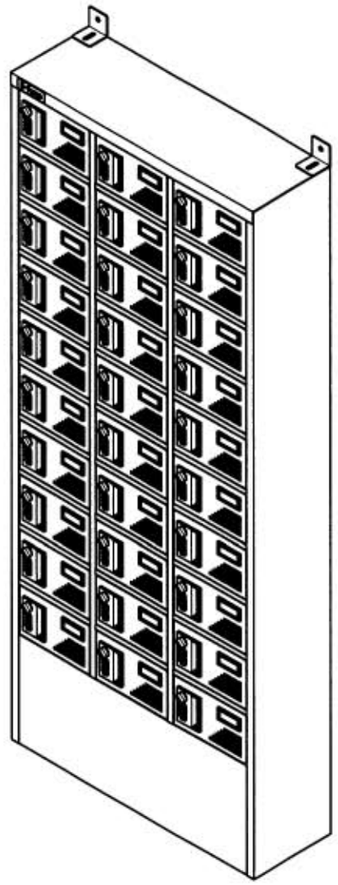
転倒防止金具(t1.6)
(アンカー孔　φ10)(付属品)
120
内寸D
≒180
D=220