2017/07/06

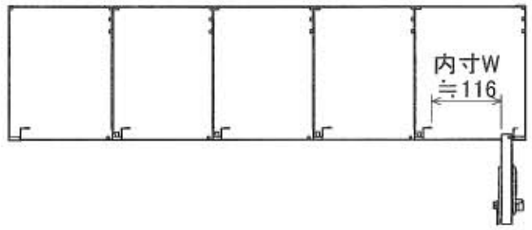

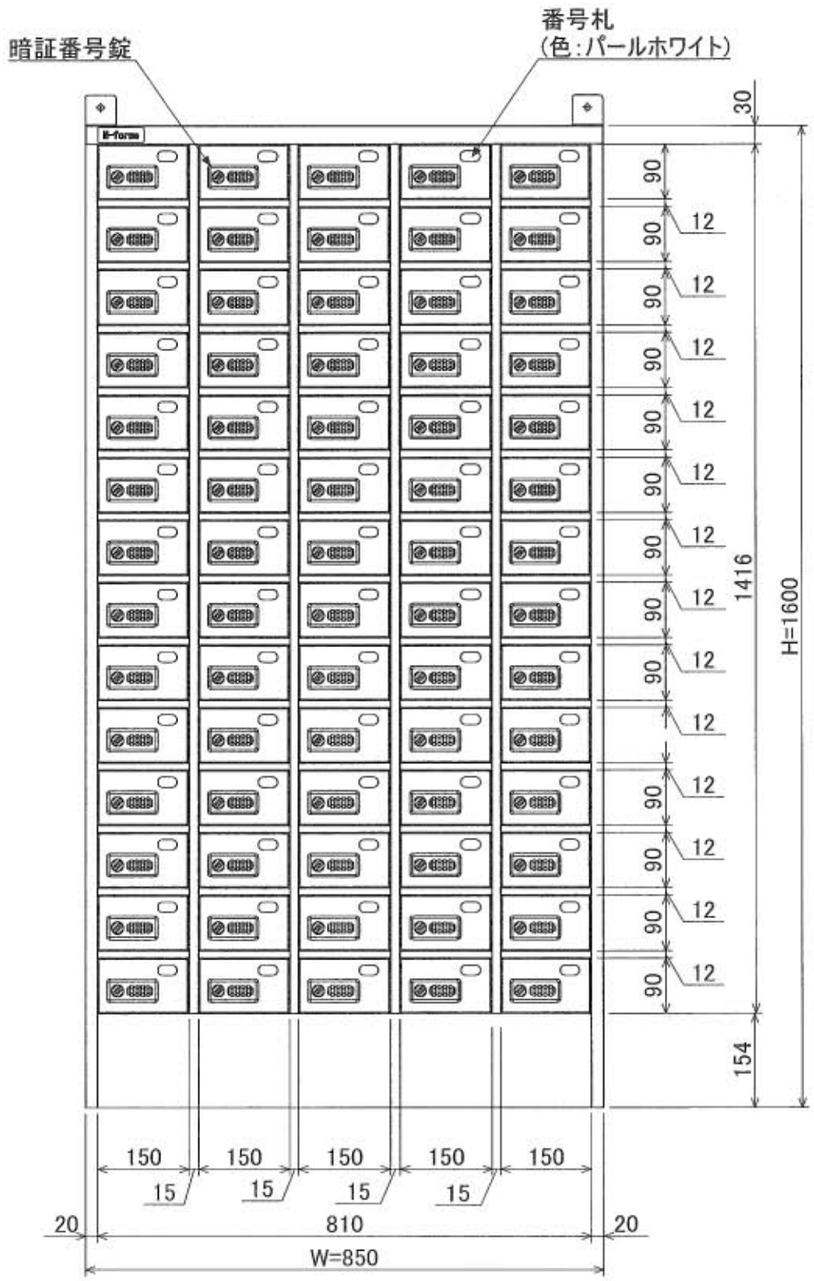

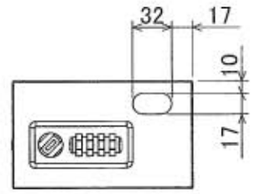

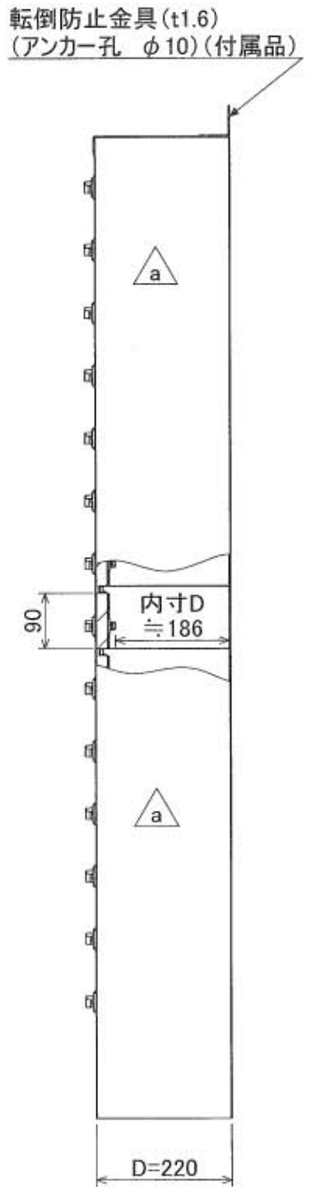

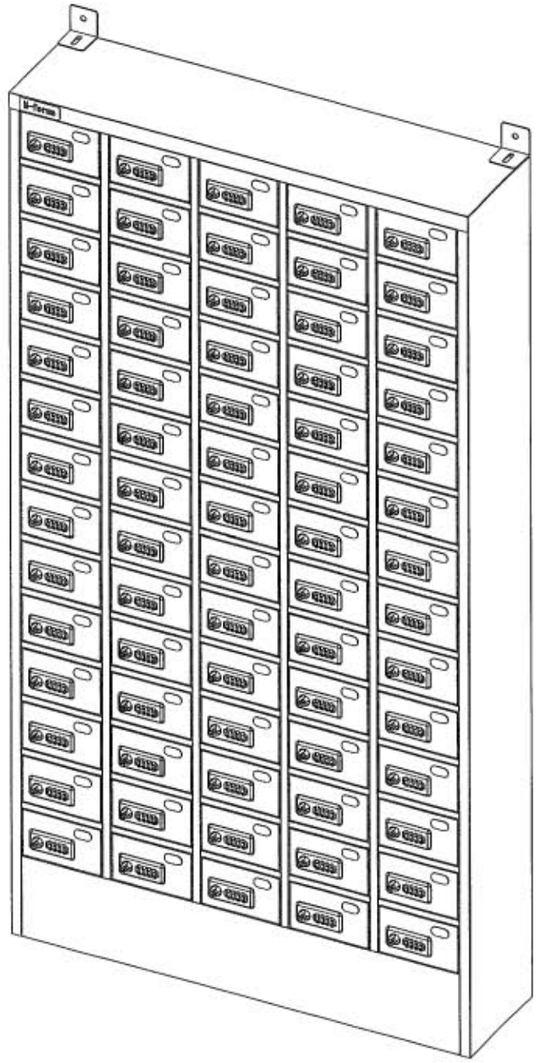

a. 2019-02-08　製品名変更、8-Φ8 削除　ｷｪﾝ