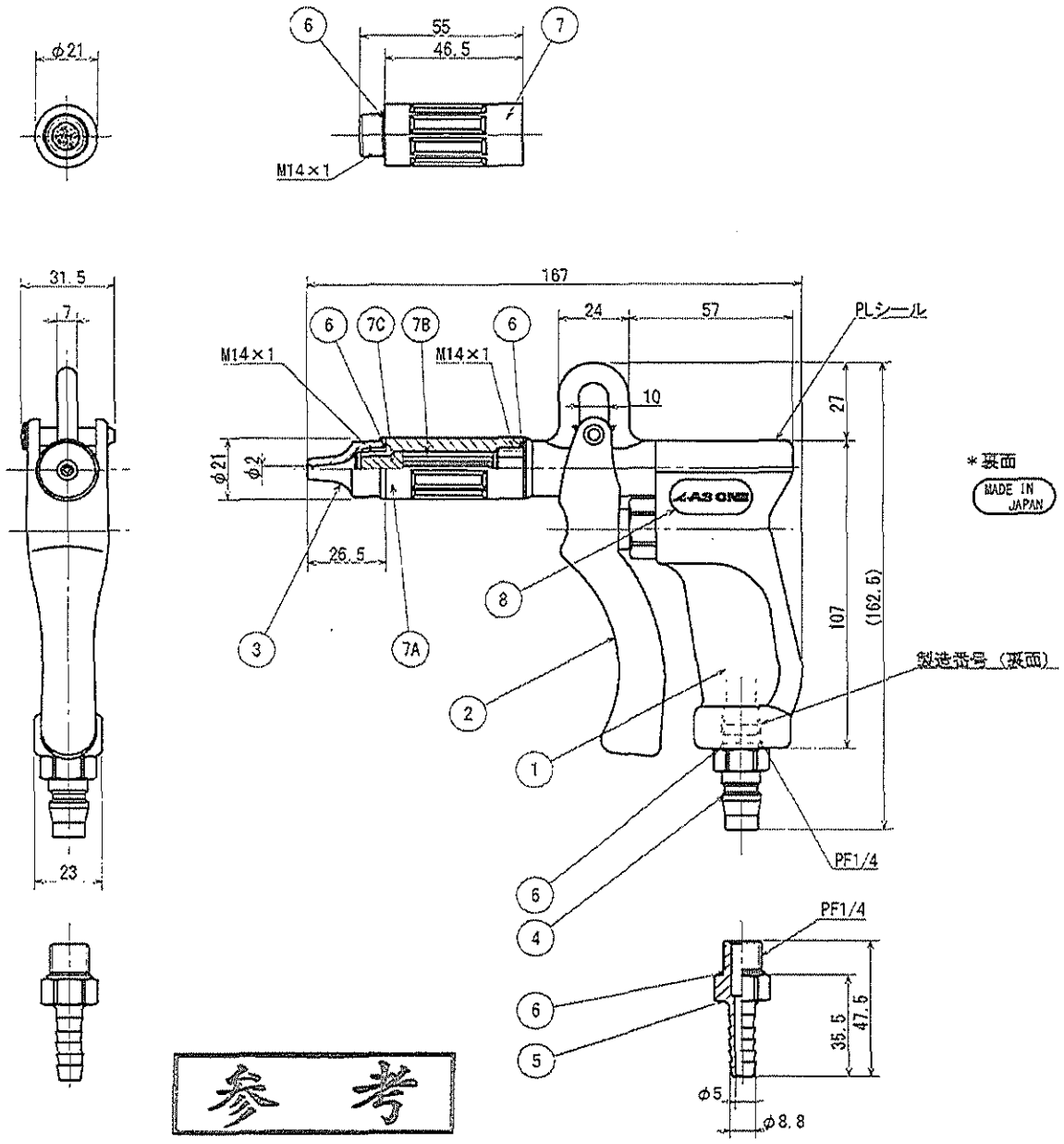

＊裏面

MADE IN JAPAN

部番	部品名	個数	材質	記事
1	ボデー	1	ABS	
2	ハンドグリップ	1	PP	
3	ストレートノズル	1	PA	
4	プラグ	1	PA	JS−02
5	ホースニップル	1	PA	
6	Oリング	5	FKM	
7	交換カートリッジ	2	―	
7A	ケース	2	PAN	
7B	中空糸膜	2	PP	
7C	封止材	2	PU	
8	銘板	1	PVC	

仕様		
	最高使用温度	50 ℃
	最高使用圧力	0.4 MPa
	使用流体	圧縮空気、窒素
	ろ過精度	0.01 μm

製品記号	

日付	図番	記号	日付	承認
承認				
検図				
設計				
製図				