製品保証について

保 証 書

本製品は厳正な検査を経て出荷されておりますが、万一保証期間内に下記保証規定(1)に基づく正常な使用状態での故障の節は裏面保証規定により修理いたします。

品　　名	MRI室用ウッドラック
型　　式	
保証期間	お買い上げ日より1年間
お買い上げ日	年　　月　　日
お 客 様	様
ご 住 所	TEL.
取り扱い店名	担当者印
住　　所	TEL.

アズワン株式会社

<保証規定>

(1) 弊社商品を、当該商品の取扱説明書所定の使用方法及び使用条件、あるいは、当該商品の仕様または使用目的から導かれる通常の使用方法及び使用条件の下で使用され故障が生じた場合、お買い上げの日より一年間無償修理いたします。

(2) 次の場合、保証期間中でも有償修理とさせていただきます。
- 誤使用、不当な修理・改造による故障。
- 本品納入後の移動や輸送或いは落下等による故障。
- 火災、天災、異常電圧、公害、塩害等外部要因による故障。
- 接続している他の機器が原因による故障。
- 車両・船舶等での使用による故障。
- 消耗部品、付属部品の交換。
- 本保証書の字句を訂正した場合、購入年月日・購入店の記入がない場合、及び保証書の提示がない場合。

(3) ここで言う保証とは、納入品単体の保証を意味するもので、納入品の故障により誘発される損害は、ご容赦頂きます。

(4) 本保証書は日本国内においてのみ有効です。

■ 商品についてのお問い合わせは

カスタマー相談センター

TEL 0120－711－875
FAX 0120－700－763
問合せ専用URL　https://help.as-1.co.jp/q

■ 修理・校正についてのお問い合わせは

修理窓口

TEL 0120－788－535
FAX 0120－788－763
問合せ専用E-mail　repair@so.as-1.co.jp

受付時間：午前9時～12時、午後1時～5時30分　土・日・祝日及び弊社休業日は、ご利用できません

MADE IN JAPAN
2019年　9月　初版

7-7720-01～05,11,12

取扱説明書
Instruction Manual

MRI室用ウッドラック

目　　次

安全上のご注意…… P.2
製品設置時及び使用時の注意事項… P.3
お手入れ方法…… P.4
付属品…… P.5
仕様…… P.5
設置方法…… P.6
取扱方法…… P.7
製品保証について …… P.8

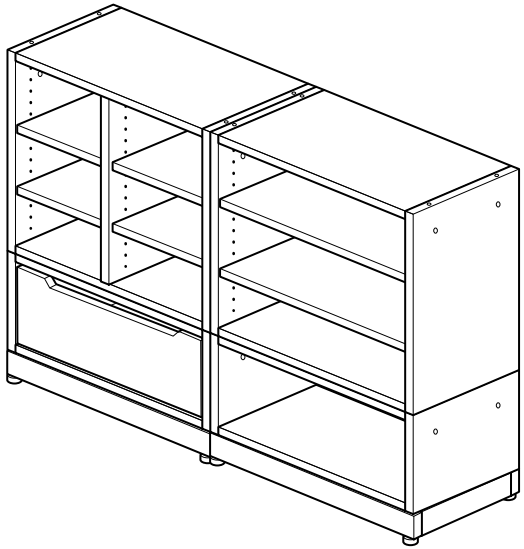

お買い上げありがとうございます。

この度は、弊社製品をお買い上げいただきまして誠にありがとうございます。
本製品をより安全に、また良好な状態でご使用いただくために『取扱説明書』をお読みになって、正しくお使いください。
『取扱説明書』をお読みになった後は、お使いになられる方がいつでも見られるところに大切に保管してください。また、製品を譲渡されたり、貸与されるときには新しく使用者となられる方が安全で正しい使い方を知るために『取扱説明書』を製品本体の目立つところに添付してください。

アズワン株式会社

安全上のご注意

この取扱説明書では製品を安全に正しくご使用いただき、事故や損害を未然に防ぐため、安全上、特に注意すべき事項についての情報をその重要度や危険度によって下記のような警告表示で定義しますのでこれらの指示に従って安全にご使用願います。

表示とその意味

⚠ 危険	誤った取り扱いをすると、死亡または重傷を負う危険が切迫して生じる事が想定される場合。
⚠ 警告	誤った取り扱いをすると、死亡または重傷を負う危険が生じる事が想定される場合。
⚠ 注意	誤った取り扱いをすると、傷害を負う危険および物的損害のみが生じる事が想定される場合。
⚠ お願い	安全を確保するために注意が必要な事項

安全確保の図記号

	△記号は注意（危険・警告を含む）を示します。具体的な注意内容は、△の中や近くに文章や絵で示します。 （左図の場合は“指をはさむ事への注意”を示します）
	⃠ 記号は禁止（してはいけないこと）を示します。具体的な禁止内容は、⃠ の中や近くに文章や絵で示します。 （左図の場合は“分解禁止”を示します）
	●記号は強制（必ず守ること）を示します。具体的な強制内容は、●の中や近くに文章や絵で示します。 （“廃棄する場合は専門業者に任せること”等を示します）

製品設置時及び使用時の注意事項

安全にお使いいただくために下記事項を必ずお守り下さい。

⚠ 警告

禁止事項

- ●極度に高温や高湿度、また低温になる場所では使用しないでください。
  冬季は室内が非常に乾燥する場合があります。静電気の発生には十分ご注意ください。
- ●この製品は屋内での使用を前提に設計されております。
  屋外では使用しないでください。

⚠ 注意

禁止事項

- ●設置する際は、必ず二人以上で作業を行ってください。また、周囲の状況にも十分に注意をしてください。
- ●地震等で倒れる場合があります。必ずアンカーボルト等で床への固定を行ってください。アンカーボルトは床材質に合ったものをお選びください。
  床固定に関しては必ず工務部や施設管理部等にご相談ください。
- ●本製品の上に載ったり、棚板や引き出しに足を掛けたりしないでください。
  破損したりケガをする恐れがあります。
- ●可動部分や隙間に手や指を入れたり、物を挟んだりしないでください。
  破損したりケガをする恐れがあります。
- ●分解や改造をしないでください。破損したりケガをする恐れがあります。
- ●棚板への収納は均等に行ってください。棚板が湾曲し収納物が落下する原因となります。
- ●連結部のボルトの緩みによるガタツキが生じたときは、ボルトを締め直してください。
  緩んだまま使用すると、本体の破損や転倒の恐れがあります。
- ●用途以外の使い方はしないでください。
  ケガ、製品の故障の原因となります。

● 製品の設置にあたっては、安全な使用と製品の機能を十分に発揮させるため、次の項目をお読みの上、適切な場所をお選びください。

⚠ 注　意	
	・周囲温度が5～35℃以内の所 ・水平で安定した所 ・直射日光や紫外線のあたらない所に設置してください。

お手入れ方法

●本製品が汚れた際は、乾拭きするか水を固く絞った柔らかい布で拭きとってください。
●汚れが落ちにくい場合は、薄めた中性洗剤につけた布を硬く絞って拭いてください。
洗剤使用後は乾いた布で拭きとってください。

⚠ 注　意

・クレンザー（磨き粉）、シンナー、灯油、酸類、有機溶剤全般及び、これに類するものは、絶対に使用しないでください。

付属品

本製品には下記部品が付属しております。
設置の方法により部品が異なりますのでご注意ください。

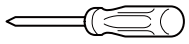

（+）ドライバーを準備してください。
※MRI室に持ち込まれる際は取扱いにご注意ください。

名　称	連結ネジ（M6xL30mm）	連結ナット（M6）	上下ズレ止めダボ（Ø8xL32mm）	キャップ	棚ダボ
略　図					
用　途 ＼ 機　種	横連結用	横連結用	上下積重用	連結穴ふさぎ用	棚板取付け用
材　質	真鍮	亜鉛合金	木	PE	PA
ラックA	2個	2個	4個	4個	8個(予備2個)
ラックB	2個	2個	4個	4個	16個(予備2個)
ラックC	2個	2個	4個	4個	−
ラックD	2個	2個	4個	4個	−
下置き用ベース	−	−	−	−	−

※アンカーボルトは、付属しておりません。

仕　様

●材質：本体・棚板・引出し／フッ素コート化粧板、ネジ・ビス類／真鍮・亜鉛合金

品　番	機　種	サイズ（WxDxH mm）	引出し内寸法（WxDxH mm）	付属品	重量
7−7720−01	ラックA	900x450x700	−	棚板（858x426x20mm）2枚	42.0kg
7−7720−02	ラックB	900x450x700	−	棚板（418x426x20mm）4枚	46.0kg
7−7720−03	ラックC	900x450x300	−	−	19.0kg
7−7720−04	ラックD	900x450x700	817x369x234	引出し	29.0kg
7−7720−05	下置き用ベース	900x425x73	−	アジャスター（材質：真鍮、ABS）	2.5kg
7−7720−11	ラックA用棚板	858x426x20	−	−	−
7−7720−12	ラックB用棚板	418x426x20	−	−	−

設置方法

①下置き用ベースのアジャスターを調整して水平になるように調整します。
②下置き用ベースの上に使用したいラックを積み重ね、付属の上下ズレ止めダボを用いて固定してください。
③横連結する場合は付属の連結ネジ(M6xL30㎜)と連結ナット(M6)を、(+)ドライバーでしっかりと締めて連結してください。
（ラックDは、引出しを持ち上げて外してから固定ください。）
④横連結後、がたつきがないかを確認し、必要であればアジャスターを再度調整してください。
⑤キャップで連結穴をふさいで完成です。

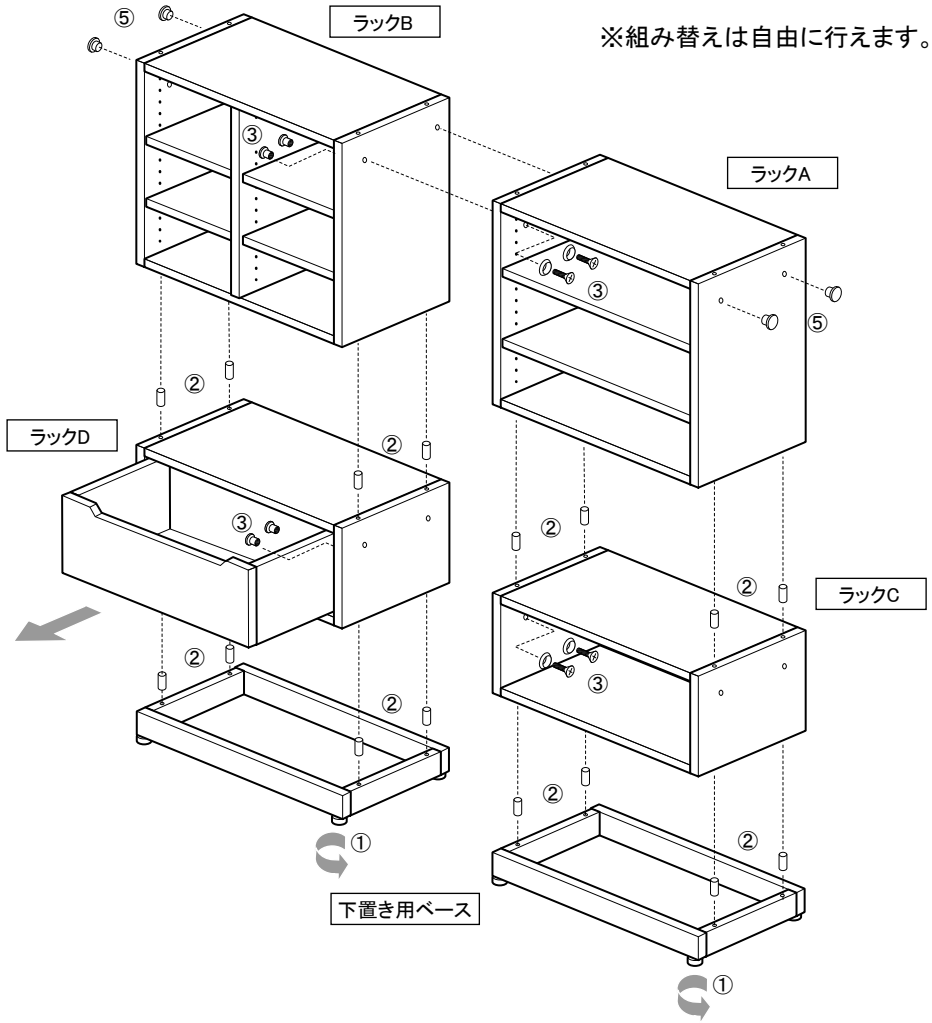

※組み替えは自由に行えます。

取扱方法

【棚板の取り付け方法】
ラックの側板の穴に棚ダボを差し込み棚板を上から載せしっかりと押さえてください。

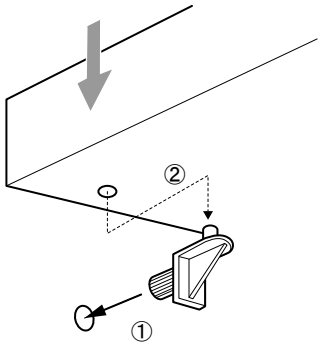
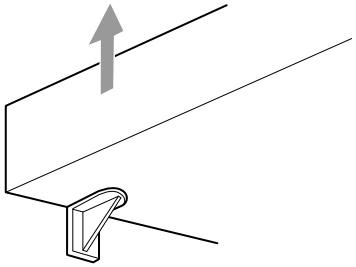
【棚板の取り外し方法】
棚板を上に持ち上げ外してください。
かたい場合は下から軽くたたいてください。