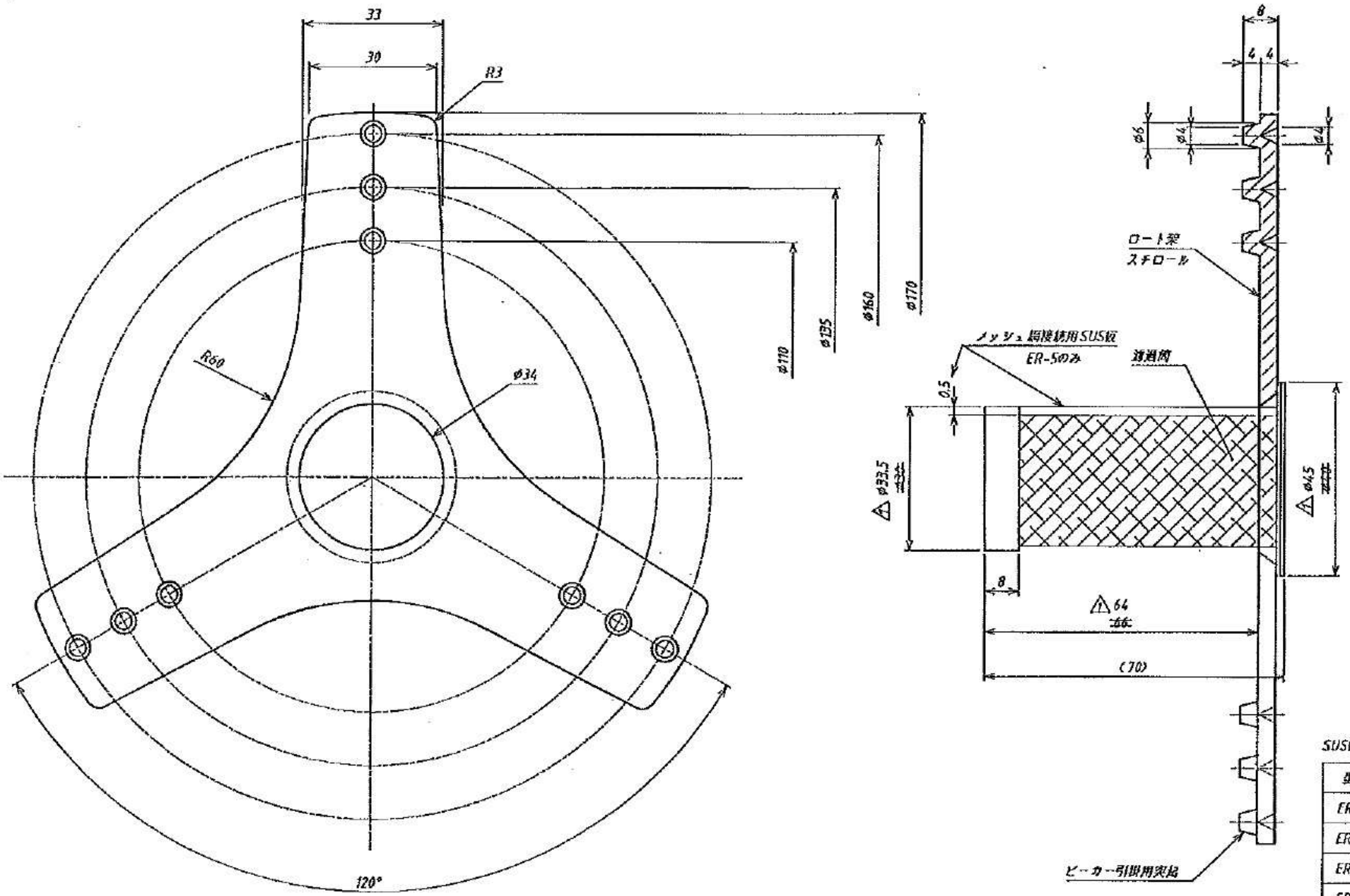

SUS網カゴ　メッシュ表

型式	メッシュ	網目
ER-01	40	約0.4mm
ER-02	60	約0.3mm
ER-03	80	約0.2mm
ER-04	100	約0.15mm
ER-05	200	約0.07mm