1-5162-01
1-5805-01
1-5169-01

ML-10148.

取扱説明書

マルチホットプレート　MH-180
SRホットプレート　SR-300
マルチホットプレート用コントローラー　MH-3

この度は弊社製品をお買い求め頂きまして、誠にありがとうございます。
本製品を正しくお使い頂くために、ご使用前には必ず取扱説明書をお読み下さい。
また、お読み頂きました後も大切に保管して下さい。

製品概要

■MH-3

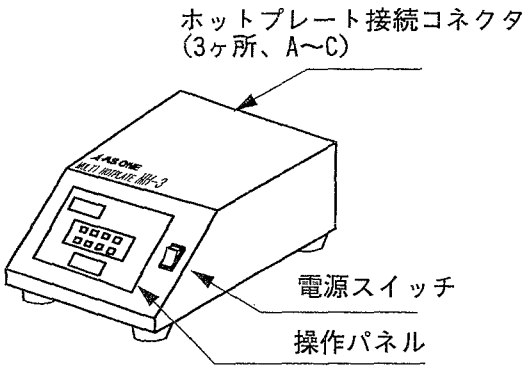

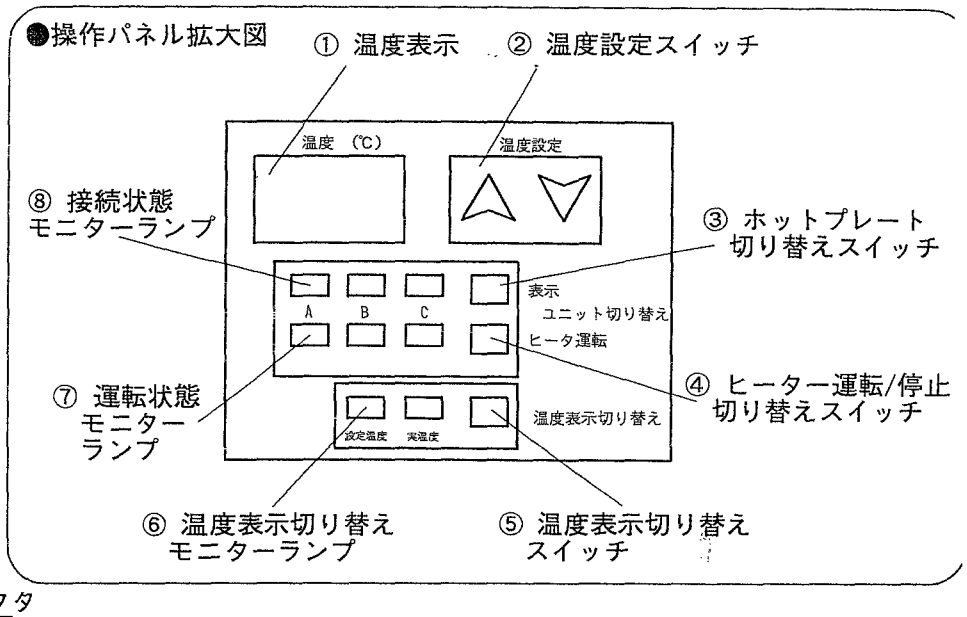

■MH-180・SR-300

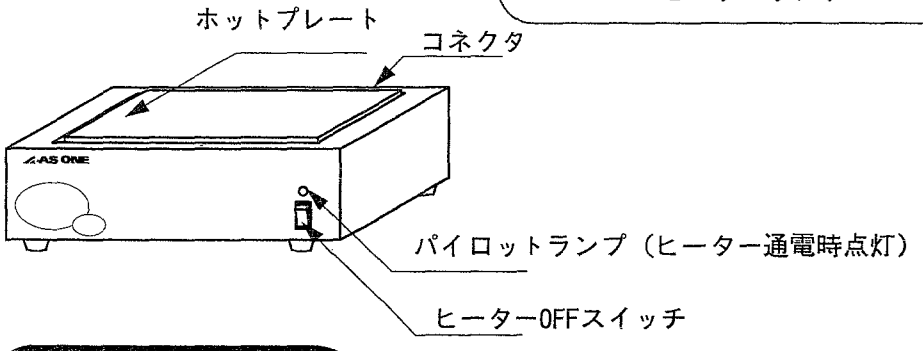

使用方法

1；コントローラーの電源プラグがコンセントから抜けている事を確認してホットプレートに付属している接続コードで、コントローラーとホットプレートをつなぎ、プラグ部のねじでしっかりと接続して下さい。
※必ずねじで固定して下さい。接触不良を起こし、発熱、発火する恐れがあります。

2；ホットプレートのヒータースイッチをOFFからONに切り替えて下さい。

3；電源プラグをコンセントに接続して、電源スイッチを入れて下さい。

4；③ ホットプレート切り替えスイッチで運転するホットプレートを選択して下さい。③スイッチを押すと、A-B-C-ALLの順で切り替わります。

5；② 温度設定スイッチでご希望の温度を設定して下さい。

6；④ ヒーター運転/停止切り替えスイッチを押して運転を開始して下さい。

7；上記4～6の手順を繰り返し、使用されるホットプレート全てを設定して下さい。

8；ご使用後は、電源スイッチを切り電源プラグをコンセントから抜いて下さい。

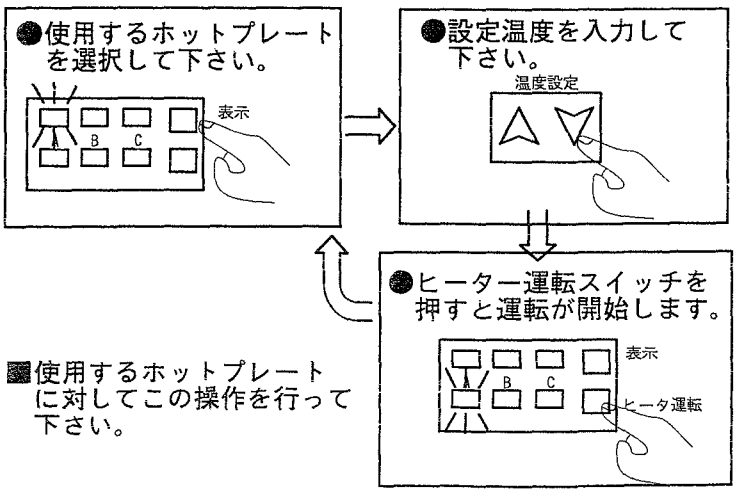

■使用するホットプレートに対してこの操作を行って下さい。

運転状態の確認

●操作の対象となるプレートや接続状態は
⑧ 接続状態モニターランプで示されます。

赤 ：表示、操作の対象。
橙 ：表示、操作可能ですが、選択されていません。
緑 ：接続されているが、ホットプレート側
　スイッチがOFF。
消灯：ホットプレートが接続されていない。

ＡＬＬ時は表示操作対象のプレートが赤で表示され
現在選択されているプレートが点滅します。一定時間
で切り替わっていきます。

●各ホットプレートの運転状態は⑦ 運転状態モニター
ランプの発光色で示されます。

赤 ：運転状態で、ヒーター通電時。
橙 ：運転状態で、ヒーター非通電時。
消灯：停止状態。

安全にお使いいただくために

感電注意

◎接続コードの抜き差しはコントローラーの
コンセントを抜いた状態で行って下さい。
感電、火災の原因となります。
また、接続コードは接続後にプラグ部のねじ
をしっかりと締めて下さい。
ねじを締めずに使用すると接触不良により、
発熱し、火災の原因となります。

100V専用

◎この製品の電源電圧はＡＣ100Ｖ専用です。
電源電圧が異なりますと、機械の故障や
火災の原因になります。

接地必要

◎万一の感電防止のためにアースを
して下さい。

断線注意

◎電源プラグの取り外しはプラグを持って
外して下さい。電源コードを引っ張りま
すと断線の原因になります。

水注意

◎本機は防水仕様ではありません。
ご注意下さい。
また蒸気、結露などにもご注意下さい。

改造禁止

◎分解・改造などは行わないで下さい。
故障や感電事故につながりますので
ご注意下さい。

異常注意

◎異常が発生した場合は電源スイッチを
OFFにして 電源プラグも引き抜いて下さい。
修理などはご購入の販売店にご相談下さい。

高温注意

◎設定温度によっては使用中、使用後に本体が
高温になることがありますのでご注意下さい。

製品仕様

■MH-180・SR-300

使用温度範囲	室温+20℃～300℃
プレート寸法	W200xD150mm
プレート材質	Al A-5052P アルマイト処理(MH-180) テクノマイト処理(SR-300)
耐荷重	3kg
外形寸法	W250xD200xH90mm
重量	3.5kg
ヒーター容量	AC100V 450W
付属品	接続コードx1
周囲温度範囲	5℃～35℃

■MH-3

制御可能数	3台 個別制御可能
設定温度範囲	0～300℃
温調精度	設定温度±1%+1dig.誤差
外形寸法	W150xD250xH87mm
重量	2.5kg
電源	AC100V 50/60Hz 15A
周囲温度範囲	5℃～35℃

実験中の注意

◎試料が飛び散る場合があります。
実験中は必ず防護メガネを着用
してください。

◎実験中に飛び散った試料や薬液などは
すぐにふき取って下さい。

◎実験中は定期的に十分な換気を行って
下さい。必要な場合はドラフトなどの
換気設備をご使用下さい。

◎ドラフト内での使用では雰囲気ガスに
より製品の耐久性が著しく低下する
ことがありますのでご注意下さい。

■商品についてのお問い合わせは・・・

アズワン株式会社
カスタマー相談センター

フリーダイヤル 0120-700-875
FAX 0120-700-763

受付時間：午前9時～12時、午後1時～5時30分
土・日・祝日及び弊社休業日はご利用できません。

取扱説明書No.HK-MN0203-0001
2001年11月　第一版作成