0-5817-12

navis

浴槽ストレッチャー（手すり）

お買いあげありがとうございます。

このたびは、弊社製品をお買い上げいただきまして誠にありがとうございます。
本製品をより安全に、また良好な状態でご使用いただくために、
この『取扱説明書』をお読みになって、正しくお使い下さい。
『取扱説明書』をお読みになった後は、お使いになられる方がいつでも見られるところに大切に保管して下さい。また、製品を譲渡されたり、貸与されるときには新しく使用者となられる方が安全で正しい使い方を知るために、この『取扱説明書』を製品本体の目立つところに添付して下さい。

ご注意ください

改造禁止

製品の改造及び用途以外の使い方はしないで下さい。

製品仕様

●手すり（一本入り）
商品コード 0-5817-12

＊手すりは入浴者がつかまるためのものです。
この手すりを持って浴槽を持ち上げたりしないで下さい。
浴槽を破損する恐れがあります。

また、左右両側に取り付けると浴槽から出る際に邪魔になりますので片側につけてください。

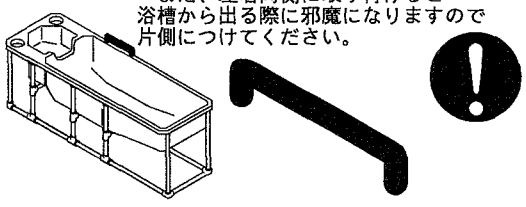

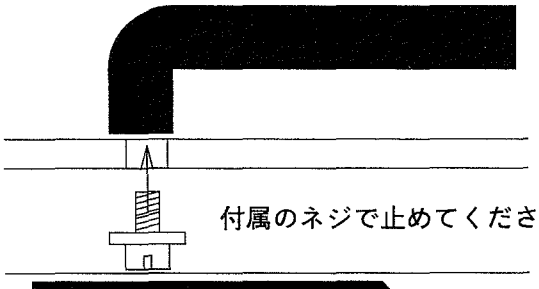

付属のネジで止めてください。

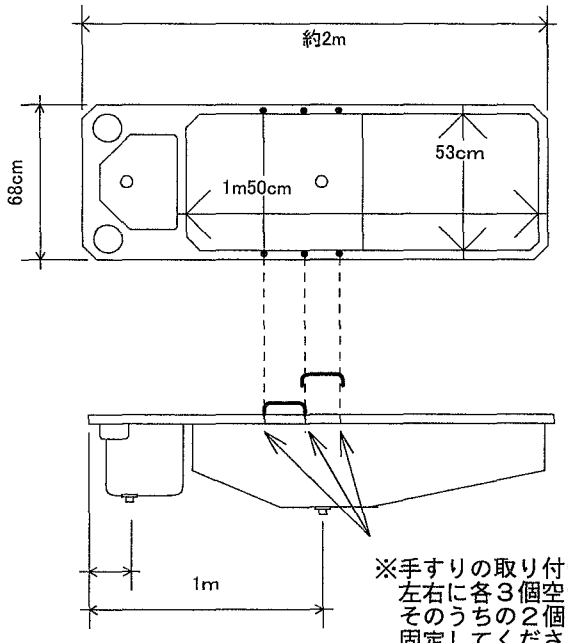

※手すりの取り付け穴は左右に各３個空いています。そのうちの２個を使って固定してください。
（片側には手すりは一個しかつけられません。）

商品に関するお問い合わせは

＊製品についてのご質問には専用窓口にてお答えしております。

アズワン株式会社カスタマー相談センター

フリーダイヤル 0120-711-875

FAX 0120-700-763

E-MAIL q@so.as-1.co.jp

受付時間 月曜～金曜 午前9:00～12:00 午後1:00～5:30
＊土日、祝日および弊社休業日はご利用いただけません。

お買いあげ年月日	年 月 日
購入先店名	
住 所	
お電話番号	

弊社ホームページの商品検索画面(JUS-TIS)もご利用ください。

URL http://www.as-1.co.jp

2002年 6月 第二版作成

JL 20046