3-4056-04

コンパクトドラフト用カート

取扱説明書

この度は、コンパクトドラフト用カートをご購入頂きまして誠にありがとうございました。
本品を正しく、安全にご使用頂くために、ご使用前に必ずこの説明書をお読み下さい 。
この説明書は、大切に保管してご活用ください。

＜組立方法＞

・まず架台枠①に、接続枠上②を各々図のように　　丸座金、バネ座金の順にビスを通して、枠①と接続枠②を接続し、固定します。
・次に、接続枠下③（4ケ穴のあるもの）の片側を架台枠に取り付け、4ケの穴に各々棚棒を差し込み、残りの接続枠下③の4ケ穴に各々の棚棒④を差し込み、同様に架台枠と接続固定してください。
・最後に、各々のネジを十分締め付けてください。

部品	数	備考
①架台枠	2	
②接続枠 上	2	
③接続枠 下	2	穴4ケ
④棚棒	4	
ビスネジ	16	M5×30
丸座金	16	
バネ座金	16	

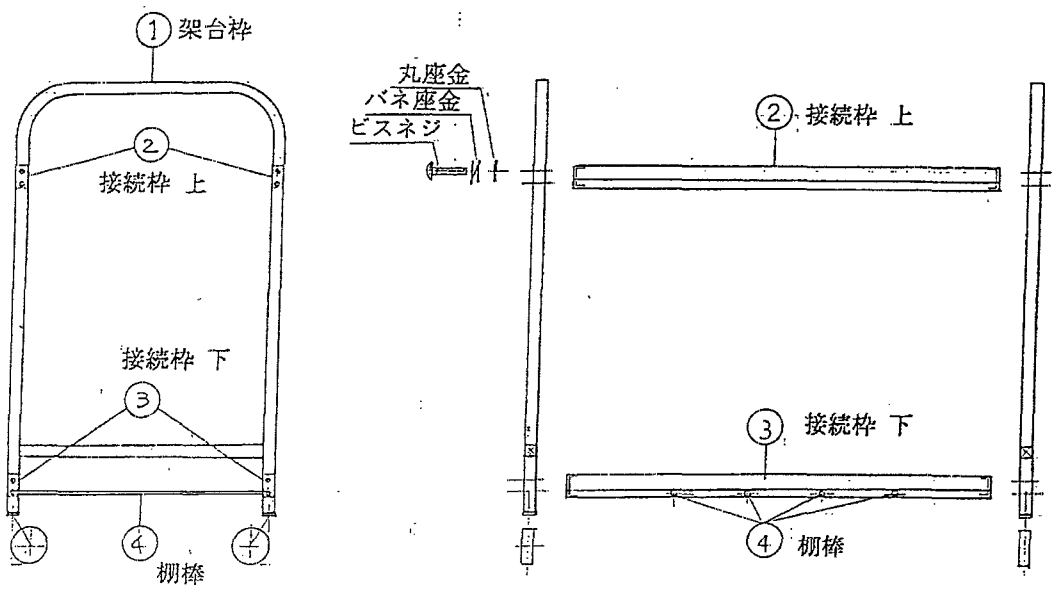

アズワン株式会社
AS ONE
■商品についてのお問い合わせは
カスタマー相談センター

フリーダイヤル 0120-700-875
FAX 0120-700-763
受付時間：午前9時～12時、午後1時～5時30分
土・日・祝日及び弊社休業日はご利用できません