1－7613－23

㊞ 1761323

取扱説明書
Instruction Manual

ファンユニット

型番：H型

目　次

安全上のご注意・・・・・・・・・・2
製品設置時の注意事項・・・・・・・3
製品使用時の注意事項・・・・・・・4
製品概要・・・・・・・・・・・・・5
ご使用方法・・・・・・・・・・・・6

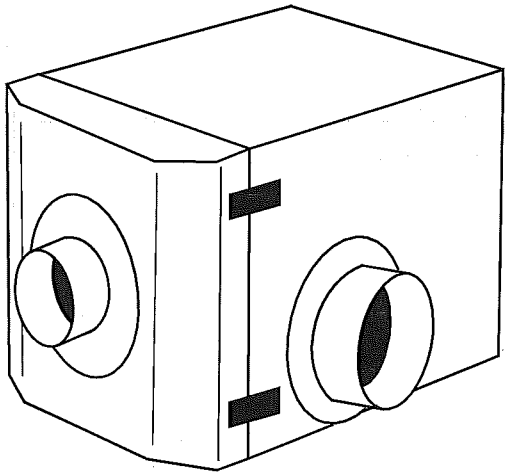

お買い上げありがとうございます。

この度は、弊社製品をお買い上げいただきまして誠にありがとうございます。
本製品をより安全に、また良好な状態でご使用いただくために『取扱説明書』をお読みになって、正しくお使い下さい。
『取扱説明書』をお読みになった後は、お使いになられる方がいつでも見られるところに大切に保管して下さい。また、製品を譲渡されたり、貸与されるときには新しく使用者となられる方が安全で正しい使い方を知るために『取扱説明書』を製品本体の目立つところに添付して下さい。

アズワン株式会社

安全上のご注意

この取扱説明書では製品を安全に、正しくご使用いただき、事故や損害を未然に防ぐため、安全上特に注意すべき事項についての情報を、その重要度や危険度によって下記のような警告表示で定義しますので、これらの指示に従って、安全にご使用いただくようお願い申し上げます。

各警告表示の定義

危険	取扱いを誤ると、死亡または重症を負う可能性があります。
警告	取扱いを誤ると、重度の人身事故・製品の破損の原因となることがあります。
注意	取扱いを誤ると、軽度の人身事故・製品の破損の原因となることがあります。
お願い	安全を確保するために注意が必要な事項。

いずれも、安全に関する重要な内容を記載していますので、必ずお守り下さい。

安全確保の図記

	特定しない、一般的な注意、警告、禁止事項		特定しない一般的な使用者の行為
	分解及び改造により感電などの傷害が起こる可能性がある場合の禁止		感電の危険性の注意
	破裂、爆発の危険性の注意		アース線の接続の指示

製品設置上のご注意

製品の設置にあたっては、安全な使用と製品の機能を十分に発揮させるため、次の項目をよくお読みの上、適切な場所をお選びください。

⚠ 警告	
	●周囲温度が5～35℃以内のところ。 ●近くに引火性の固体・液体・気体のないところ。
⚠ 注意	
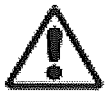	●水平で安定したところ。 ●直射日光のあたらないところ。 ●結露しないところ。
⚠ お願い	
	●電源コードは、足を引っ掛けないようなところに取りまわしてください。

※この製品は、屋外で使用することはできません。

製品使用上のご注意

	⚠ 警告
	●強酸のガスや、腐食性の強いガスを吸引しないでください。ファンの寿命を縮めることになります。
	●改造及び分解はしないでください。改造及び分解したものを使用して事故がおきた場合、当方は一切の責任を負いかねます。
	●本製品は防爆構造ではありません。引火性・爆発性のガスは絶対に吸引させないでください。
	●濡れた手でスイッチの操作はしないでください。感電する恐れがあります。
	●運転中に操作部フタを開けないでください。運転中に内部電気部品を触りますと、感電したり火傷をしたりする恐れがあります。 ●本製品はファンモータの保護として、サーマルリレーを組込んでいます。ご使用前は必ずサーマルリレーの設定値が、使用される地域に合っている事を確認してください。合っていない場合は、使用される地域の周波数の設定値に合わせ直してください（<ご使用方法>参照）また、周波数の違う地域に移転する場合も合わせ直してください。正しく設定しないと、保護機能が正常に働かなくなり、ファンモータが焼損して、火災などの原因となる場合があります。 ●吸排気口に物を入れたり、手を入れたりしないでください。ケガをする恐れがあります。
	●アースは必ず接続してください。アースを接続されないと感電事故の原因となります。
	⚠ 注意
	●本製品の上に物を置いたり、上に載ったりしないでください。破損する恐れがあります。 ●ヒューズは定格外のものと入れ替えないでください。又、ヒューズが切れた場合、内部回路の異常と考えられますので、修理をご依頼してください。
	⚠ お願い
	●本製品にダクトホースを接続する際は、接続部をホースバンド等で固定する事をお勧めします。固定しないと抜ける恐れがあります。 ●長時間使用しない時は、ブレーカスイッチを OFF にし、電源プラグをコンセントから抜いてください。又、電源プラグを抜く時は、コードを持たずに先端のプラグを持って抜いてください。

製品概要

<外観図及び各部名称>

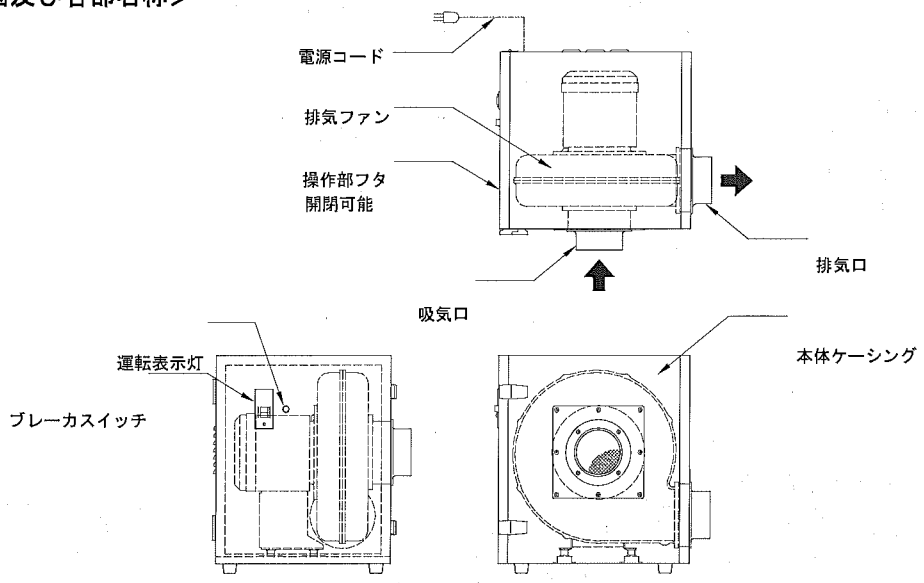

<仕　様>

外　寸　　W×D×H (mm)	443×408×450
材　質	○ ケーシング本体：鋼板製 ○ 内部吸音材：発砲ウレタン ○ 排気ファンケーシング：ADC12 ○ 排気ファン羽根：鋼板製
排気ファン	○ 風 量 MAX： 13/16m^3/min　(50/60Hz)
	○ 静 圧 MAX： 1.32/1.91kPa　(50/60Hz)
	○ 最高吸込温度： 60℃
接続ジョイント	吸気側外径φ75 ， 吸気側外径φ100
定格電流値　　(A)	6.0／7.8 (50/60Hz)
安全対策	○ 過電流保護装置（マグネットスイッチ）
	○ ヒューズ：6×30　2A
電源　　AC100V	50／60Hz
製品質量　　(kg)	25.4

<排気について>

必ずダクトホースを接続し、お客様既設の排気設備（排気管）等に接続する等して、屋外に排気してください。

この時、ファンユニットから排気設備等までの排気ダクト長さや、ダクトの曲げ回数、配管等の取り回し方法により、本製品の排気能力（風量）が低下しますから、極力、ダクト長さを短くしてご使用することをお勧めします。

ご使用方法

1.　＜設置上の安全に関する注意＞の条件を満たす所に本製品を置いてください。
2.　ダクトホース（別売）を各接続口に接続してください。抜ける恐れがある為、接続部はホースバンド等でダクトホースを固定する事をお勧めします。
3.　操作部フタを開け、フタの裏にあるサーマルリレーの設定値が、使用される地域の周波数に合っている　ことを確認してください。合っていない場合は、セットし直してください。
サーマルリレーの設定方法は、下記に示す要領で設定してください。
作業前に電源プラグがコンセントから抜けている事を確認してください。
サーマルリレーのダイヤルをプラスドライバーでまわし、図のように設定してください。

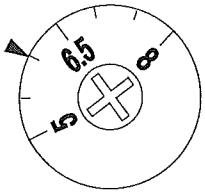

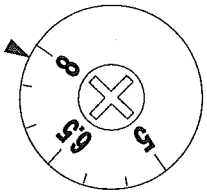

50Hz 地域　6.0A
60Hz 地域　7.8A

4. 電源プラグを AC100V のコンセントに差し込んでください。

お手入れについて

清掃は、お湯又は水を硬く絞った柔らかい布で拭いてください。
取れにくい汚れは、中性洗剤を使用し、洗剤の使用後は布で拭きとってください。

⚠ 警告	
	●お手入れの際は、電源プラグをコンセントから抜いて行ってください。 ●清掃する場合は、外装や内部に直接水をかけたりしますと漏電等の事故原因になりますので、絕対にしないでください。
⚠ 注意	
	●クレンザー（磨き粉）、シンナー、灯油、酸等、及びこれに類するものは、絕対に使用しないでください。

アズワン株式会社

■商品についてのお問い合わせは
カスタマー相談センター
フリーダイヤル 0120-700-875
FAX 0120-700-763
問い合わせ専用URL http://help.as-1.co.jp/q

■修理・校正についてのお問い合わせは
テクニカルセンター
フリーダイヤル 0120-788-535
FAX 0120-788-763
問い合わせ専用E-mail repair@so.as-1.co.jp

受付時間：午前9時～12時、午後1時～5時30分
土・日・祝日及び弊社休業日はご利用できません。

2010年8月初版作成