1-5144-01-03

ドライブロックバス用試験管濃縮ノズル

取扱説明書

アズワン株式会社

＜各部の名称＞

A. 流量調節ツマミ
B. ノズルケース
C. 位置調節金具
D. ホースジョイント
E. ノブボルト
F. スタンド
G. 保持金具
H. つまみネジ

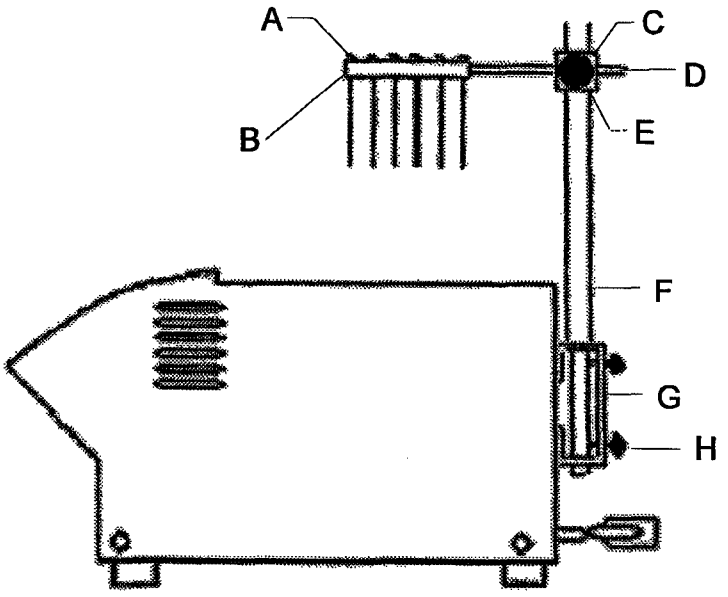

＜使用手順＞

***Step1*　保持金具の取付け**

保持金具をサーモアルミバス本体の背面に
付属のビス(M4×8　4本)を用いてしっかりと
固定します。

＋ドライバーをご使用ください。

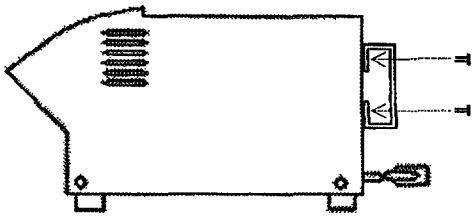

***Step2*　スタンドの取付け**

Step1 で取付けた保持金具にスタンドを差し込み、
つまみネジで固定します。

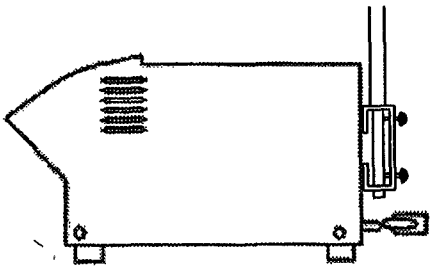

＜拡大図＞

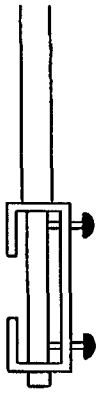

このとき、ネジの先端がスタンドの平らな面と接するように取付けてください。

次ページへ続く

Step3 位置調節金具の取付け

位置調節金具をスタンドに差し込み、
ノブボルトを回して仮止めします。

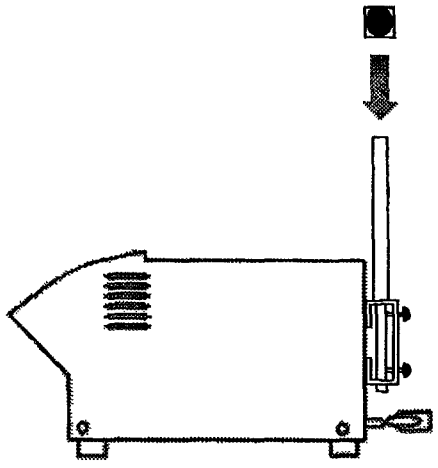

Step4 ノズルケースの取付け

位置調節金具にノズルケースを差し込みます。

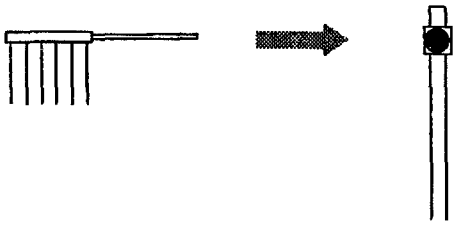

Step5 ノズル位置の調節

各ノズルが試験管に入る最適な位置に調節し、
ノブボルトをしっかりと固定します。

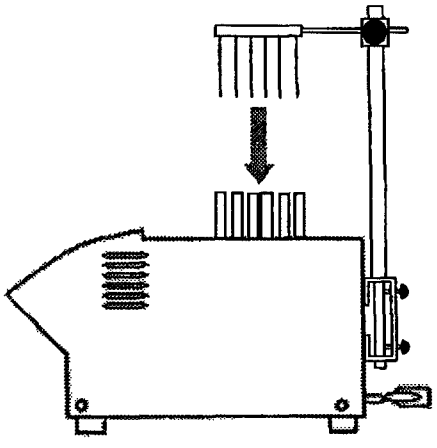

次ページへ続く

Step6 ホースの接続

ホースジョイントにホースを接続してください。

注意！
ホースから供給する気体の圧力は、必ず 0.5 kg/㎠
以下となるように圧力調節器などを用いて接続してください。

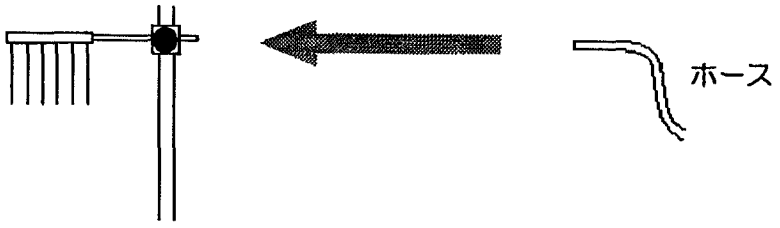

ボンベなど直結禁止！

Step7 流量調節ツマミの操作

必要に応じて操作してください。

※試験管の本数が少数で使用しないノズルがある場合には、ノズルケース上の流量調節ツマミを右方向に回し流量を減らすことができます。
※流量調節ツマミはきつく締め込まず、手に柔らかい感触を得た所までにします。必要以上に締め込みますと、装置内の調節機構が破損し、故障の原因となりますので注意してください。

＜規　　格＞

適用アルミブロック	孔数	品名コード
AB-125　AB-135　AB-ST08　AB-ST11	36	MC-1036
AB-155　AB-170	25	MC-1025
AB-185	20	MC-1020

アズワン株式会社

■商品ついてのお問い合わせは
カスタマー相談センター
フリーダイヤル 0120-700-875
FAX 0120-700-763
e-mail q@so.as-1.co.jp
受付時間：午前9時～12時、午後1時～5時30分
土・日・祝日及び弊社休業日はご利用できません。