5-5695-41

(取) 5569541

取扱説明書
Instruction Manual

バキュームシーラーエコノミー

VS-400S

目　　次

安全にお使いいただくために・・・・・P.2,3
付属品・・・・・・・・・・・・・・・・P.4
製品仕様・・・・・・・・・・・・・・・P.4
各部機能説明・・・・・・・・・・・・・P.5
ご使用方法（シール・脱気・入気）・・P6,7
故障かな？と思ったら・・・・・・・・・P.8
お手入れ方法・・・・・・・・・・・・・P.8
消耗パーツ交換方法・・・・・・・・・・P.9
製品保証について・・・・・・・・・・・P.10

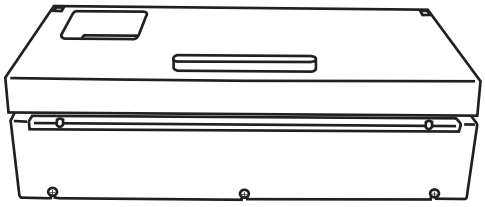

お買い上げありがとうございます。

この度は、弊社製品をお買い上げいただきまして誠にありがとうございます。
本製品をより安全に、また良好な状態でご使用いただくために『取扱説明書』をお読みになって、正しくお使い下さい。
『取扱説明書』をお読みになった後は、お使いになられる方がいつでも見られるところに大切に保管して下さい。また、製品を譲渡されたり、貸与されるときには新しく使用者となられる方が安全で正しい使い方を知るために『取扱説明書』を製品本体の目立つところに添付して下さい。

アズワン株式会社

安全にお使いいただくために

この取扱い説明書では製品を安全に正しくご使用いただき、事故や損害を未然に防ぐため、安全上特に注意すべき事項についての情報を、その重要度や危険度によって下記のような警告表示で定義しますので、これらの指示に従って安全にご使用いただくようお願いいたします。

警告表示とその意味

危険	誤った取扱いをすると、死亡または重傷を負う危険が切迫して生じる事が想定される場合。
警告	誤った取扱いをすると、死亡または重傷を負う危険性が想定される場合。
注意	誤った取扱いをすると、傷害を負う危険および物的損害のみの発生が想定される場合。
お願い	安全を確保するために注意が必要な事項

安全確保の図記号

	製品の取扱において、一般的な注意、禁止事項を示す。
	製品の特定の場所に触れることによって傷害が起こる可能性を示す。
	特定の条件において、感電の可能性を示す。
	安全アース端子付の製品の場合、使用者にアース線の接続の指示を示す。
	使用者に対し指示に基づく行為を強制する。
	製品を分解および改造することで感電などの傷害が起こる可能性を示す。
	製品の特定部分に指を挟み込む可能性の注意を示す。
	特定の条件において、製品の転倒による傷害の可能性の注意を示す。
	特定の条件において、高温による傷害の可能性を示す。
	特定の条件において、破裂の可能性の注意を示す。

⚠ 危険

●誤動作や、怪我・感電などの事故を防止する為にも
下記の事項は必ず避けてください。

1）タコ足配線等、コンセントの分岐による接続
濡れた手で電源コードに触れる、損傷した電源コードを使用すること
電源コードに負担をかけたり、高温部に近づけたりすること

2）溶着部への皮膚、指などの接触

3）水分や、粉末吸引の恐れのある物の吸引パックは行わないでください
指定以外の素材の使用は故障・事故の原因になりますので
絶対に行わないでください

4）連続使用時は1分以上の間隔をあけて使用してください。

5）分解・改造は決して行わないでください。
行われた場合、保証の対象外となります。

⚠ お願い

次のような状況での ご使用を避けてください

●水分を大量に含む物、土壌や粉末の吸引
●ビニル、ポリエチレン素材以外の複合素材等の袋
（特にアルミ等の熱伝導性の高い素材）
●使用中、使用後の溶着部は非常に高温になる為、
絶対に触らないで下さい。
●本製品の説明書に記した以外の用途以外への使用
●不安定な場所での使用
●生物（ペット、生魚等）や危険物（ガス、薬品等を含む）への利用
●引火性・爆発物の使用 （本製品は防爆仕様ではございません。）

次のような物の場合、機能しない等、故障の原因にもなります。

●凹凸の激しい尖った物を密封すると包装が破れる恐れがあります。
●袋のサイズに対して著しく大きい、もしくは小さい物等。
●包装の限界を超えた脱気、入気密封（破裂、破損の恐れがあります）
●使用する袋に劣化が見られる場合（穴、シワ等）

※本製品に異常や誤動作が見受けられる場合すぐ使用を中断し販売店、
もしくは、弊社カスタマー相談センターにご相談ください

次のような場所で使用したり、保管したりしないでください。

⚠

保管注意

変形や変色・故障・事故の原因になります。
●直射日光のあたる場所や、熱器具の近く
●車内など極端に高温になる場所
●ホコリや湿気の多い場所 ●湯気や熱気のあたる場所
●極端に熱い、または寒いところ
●傾いたり、不安定な場所、振動の多い場所
●風通しの悪い場所 ●磁気やノイズの発生源の近く

付属品

●商品を開封して頂いたら、まず以下の内容をご確認ください。

①VS-400S本体　②専用作業台　③取扱説明書（現在御覧の冊子）

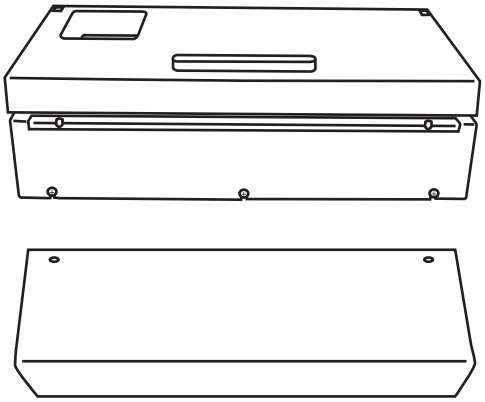

①VS-400S本体

③取扱説明書

②専用作業台

作業を始める前に・・・
シールに使うビニール袋をご用意ください。
厚みや素材によっては上手くシールや脱気／入気が
出来ない場合があります。
一般的なポリエチレンやビニールの袋が使用可能です。
※厚さ0.03～0.05（mm）の袋が適しています。

注）できるだけ弊社　推奨のポリ袋（5-5695-11～13）
　をご使用ください。

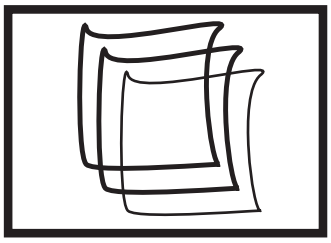

製品仕様

■仕様

型番：VS-400S
電源：100V　50/60Hz
定格消費電力（W）：70
吸気性能：約-59.9kPa
入気性能（最大風量）：6.5L/min
接着部温度（℃）：約140
温度過昇防止装置：サーモスタット
電源コードの長さ（m）：1.7
重量(kg)：2.4
シール時間（秒）：メモリ1（約5秒）～メモリ5（約30秒）
機能：シールのみ　吸気シール　入気シール

各部機能説明

■正面・カバーを開いた状態

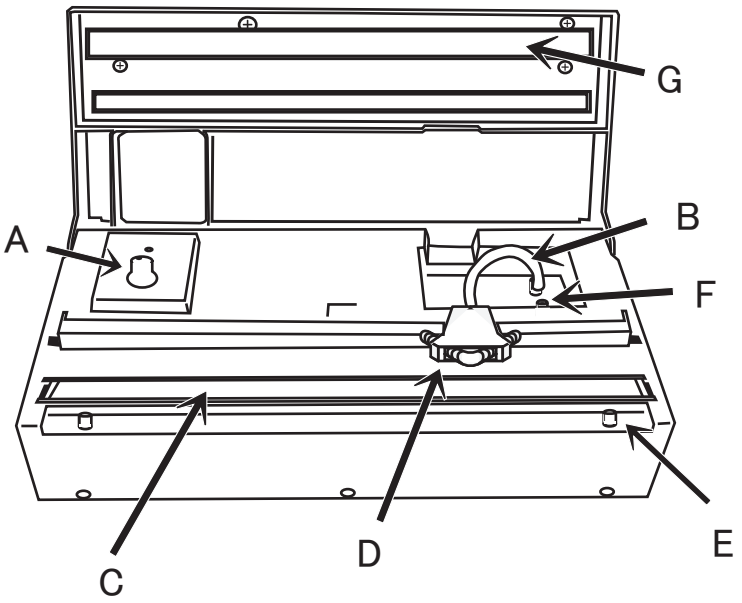

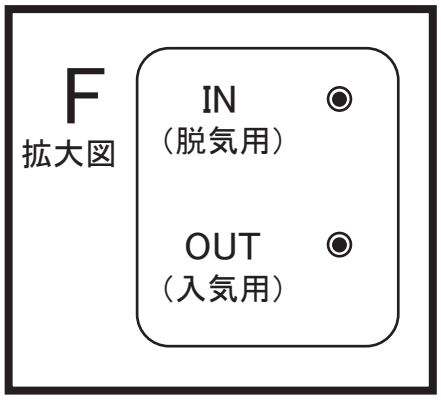

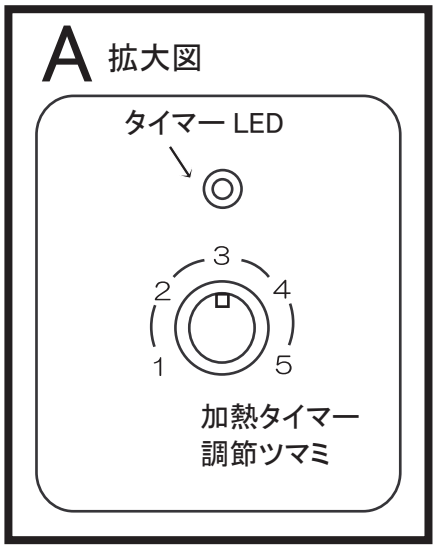

A　加熱タイマー調節ツマミ
B　入気・脱気接続パイプ
C　シール用ヒーター
D　吸気・入気ノズル
E　専用作業台取り付け用ピン
F　入気（OUT）脱気（IN）選択ノズル
（手前側 / 入気，奥側 / 脱気）
●入気（OUT）は袋へ空気を送り込みます。
●脱気（IN）は袋の中の空気を吸引します。
G　圧着パッド

■正面カバーを閉じた状態（作業台を取り付けた状態）

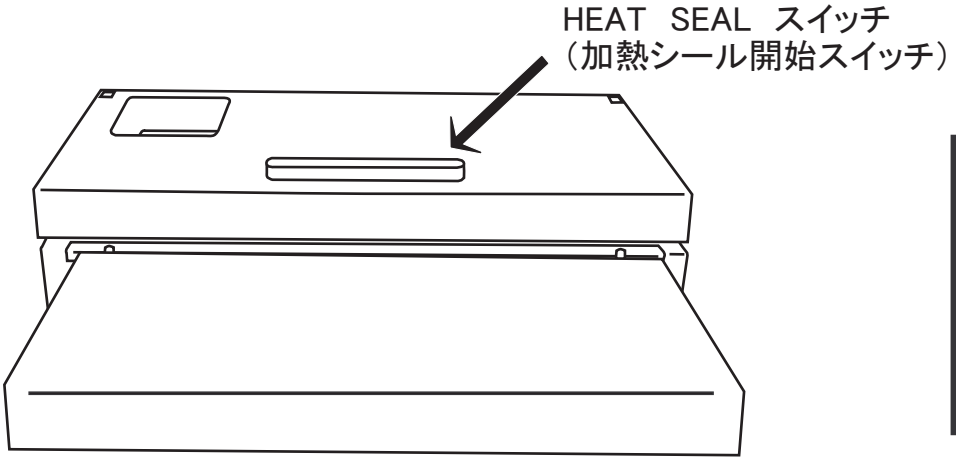

■背面電源部分

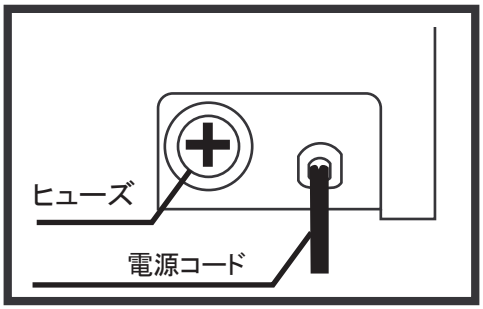

電源コード使用上の注意

電源は日本国内の規格以外での使用は想定されておりません。
アダプター等で家庭用コンセント以外への接続は事故や怪我の原因となります。
絶対に他の電源や分岐タップを通して等のご使用もしないでください。

ご使用方法（シール・脱気・入気）

① はじめにコンセントを接続します。

電源コードを AC100V コンセントにセットします。

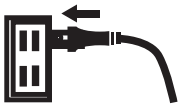

② 専用作業台を取り付けます。

本体の前面の 2 箇所の突起に
作業台の穴を通してください。

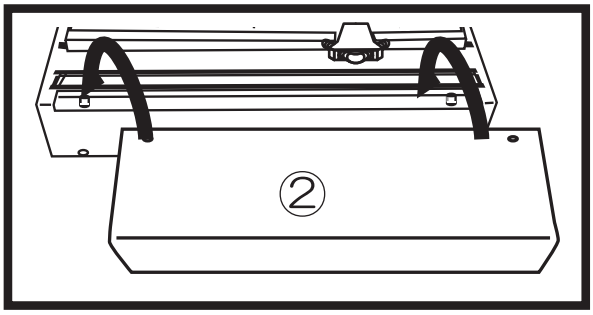

③ 脱気・入気どちらかを
使用するかを選択します。

使用目的（脱気か入気）にあった
接続部にノズルから出たパイプ
を差し込んでください。

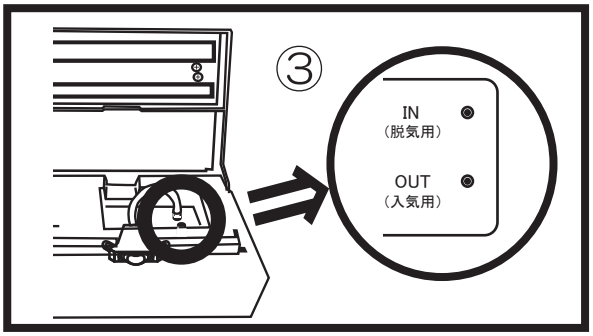

④ 用意したビニール袋にシールしたい
物を入れます。

使用目的（脱気か入気）にあった
接続部にノズルから出たパイプ
を差し込んでください。

以下の物はシールしないでください。
・ペット等の生物
・水分の多い物、 細かく先の尖っている
物など、 袋及び機械に損傷を与える物
・危険物とみなされる物（可燃物等）
・土壌や粉末等の粒子状の物
・その他、シールすることが妥当でない
と思われる物

⑤ 本体に袋をセットし、
シールの準備をします。

●吸気・入気ノズルを上に少し引き上げ、ノズルを
セットした後、 袋の中にノズルを差し込みます。

●袋は本体に記載された位置まで差し込んでください。
このとき袋に大きなシワが出来ないようにしてください。

●この時、シールする物体をなるべく吸気口近くに設置
するようにしてください。
空気の通り道を作ることで、 吸気しやすくなります。

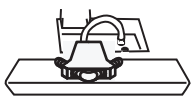

吸気・入気
ノズル

⑥ フタを閉め、加熱タイマーを調整します。

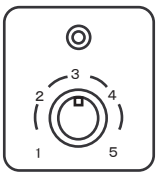

タイマーはメモリ１（ 最低5 秒）から右回しでメモリ５（ 最大３０ 秒）まで設定できます。
表示の数字は目安で、初めてで加熱時間が判らない場合はダイアルを「 ３ 」
の位置で試してみて下さい。

⚠ 適正な加熱時間は《 HEAT　SEALスイッチ》の押圧や袋の厚みによって変化しますので、適切な位置にダイヤル位置を設定してください。

⚠ 加熱時間が短かいと空気モレの原因となりますので十分な加熱時間を設定してください。

⑦ フタの両側を押え、脱気（入気）を開始します。

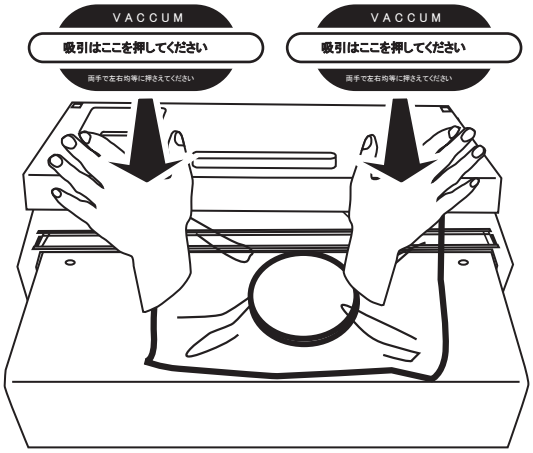

フタの両側にあるVACUUMと書かれた部分を押すと脱気（入気）を開始します。

⚠ 必要以上に脱気/入気を行うと装置に負荷が掛かり故障の原因となります。脱気/入気の動作時間は1 分以内にしてください。

⚠ 強く押しすぎると故障・破損の原因となります。脱気/入気がうまくいかない場合は、対象物の位置などを調整してください。

⑧ ヒートシールを開始します。

脱気（吸気）が完了したらそのままフタを開かずに
親指で"HEAT SEAL スイッチ"を押してください。
ヒートシールを開始します。タイマーＬＥＤが消えるまでシールボタンを押し続けてください。
※バキュームを行ったままシールが開始されます。
ポンプの音が変化しますが故障ではありません。

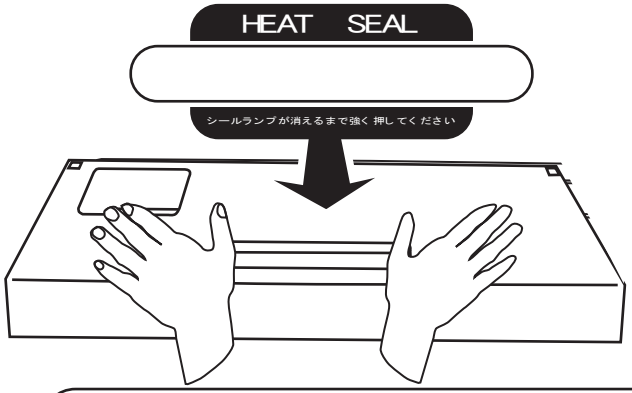

脱気（ 入気）をせずにヒートシールのみを行う場合はフタを押さえ、ポンプの作動を確認後HEAT SEALボタンを押してください。
※ポンプを一度作動させないとヒートシールは作動しません。

⚠

フタを開けた状態で下図の加熱部分は絶対に触らないで下さい。
ヒートシール直後は非常に高温になっているため、ヤケドや事故の原因にもなります。

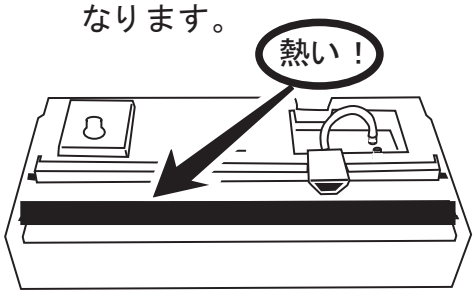

⑨ タイマーLEDが消灯したらシール完了です。

フタを開いてシール部分の温度が十分下がったことを確認してから袋を取り出してください。

故障かな？と思ったら

状況	次の点をお調べください
まったく動作しない	●コンセントはしっかり差し込んでいますか？ ●電源ブレーカーもしくはヒューズが切れていませんか？
吸気/入気しない しにくい	●使用する袋と内容物に無理はありませんか？ ●袋のセットは確実ですか？ ●チューブが折れたり、抜けたりしてませんか？ ●取扱説明書通りの使用方法になっていますか？
シールできない 不十分である	●使用している袋は適切ですか？ ●ヒーター線が断線してませんか？ ●タイマーで適切な時間を設定していますか？
シール部分が溶ける	●使用している袋は適切ですか？ ●タイマーで適切な時間を設定していますか？
吸気/入気時に異音がする	●設置場所が不安定な場所ではありませんか？ ●ノズルやチューブ内に異物が詰まってませんか？

●それでも具合の悪い場合コンセントから抜いてお買い上げの販売店
または、弊社カスタマー相談センターへお問い合わせください

お手入れ方法

●本体外面の汚れは、水または台所用洗剤をしみこませ、硬くしぼった布で拭きその後乾いた布で拭いてください
●磨き粉や、硬いたわし、ベンジン、シンナー等は使用しないでください
●本体の丸洗いは絶対にしないでください
●幼児やお子様の手の届く範囲での保管はご遠慮ください

消耗パーツ交換方法

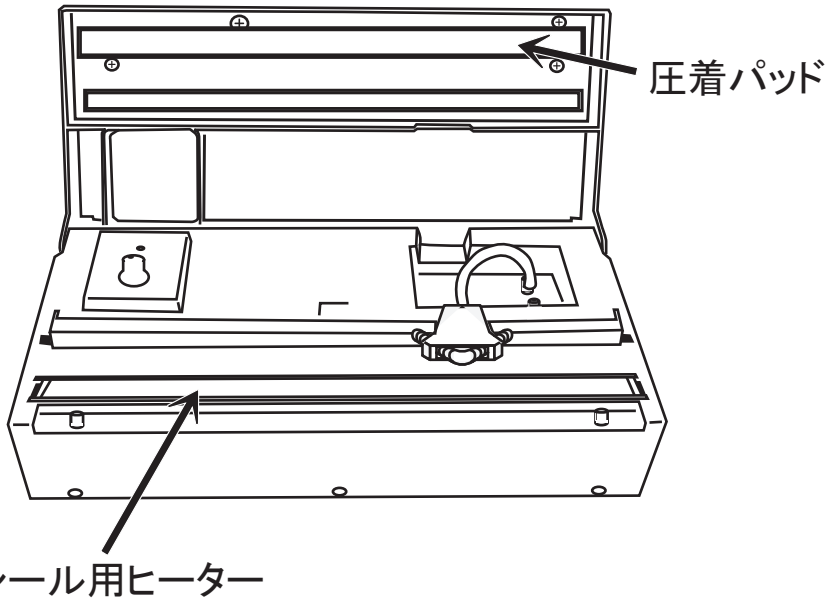

●シール用ヒーター交換方法(交換用ヒーター線キット/品番5-5695-15)

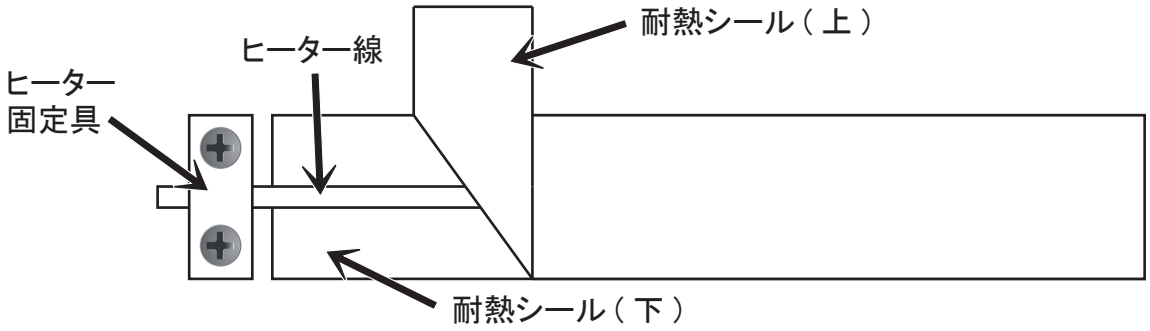

①耐熱シール(上)をはがしてください。
②ヒーター固定金具のネジを外し、ヒーターを取り出してください。
③耐熱シール(下)を取り外して下さい。
④上記①～③を逆から実施し、新しいヒーターに交換してください。

●圧着パッド交換方法(交換用圧着パッド/品番5-5695-14)

・圧着パッドは両面シールで取り付けられています。装着されている圧着パッドを取り除き、交換用圧着パッドのシール面の保護シートをはがして取り付けてください。

製品保証について

保　証　書

本製品は厳正な検査を経て出荷されておりますが、万一保証期間内に右記保証規定（１）に基づく正常な使用状態での故障の節は右記保証規定により修理いたします。

品　　名	バキュームシーラーエコノミー
型　　式	VS-400S
機　　番	
保証期間	お買い上げ日より1年間
お買い上げ日	年　　月　　日
お客様	様
ご住所	TEL：
取り扱い店名	担当者印
住　　所	TEL：

アズワン株式会社

〈保証規定〉

(1) 弊社商品を、当該商品の取扱説明書所定の使用方法及び使用条件、あるいは、当該商品の仕様または使用目的から導かれる通常の使用方法及び使用条件の下で使用され故障が生じた場合、お買い上げの日より一年間無償修理いたします。

(2) 次の場合、保証期間中でも有償修理とさせていただきます。
- 誤使用、不当な修理・改造による故障。
- 本品納入後の移動や輸送あるいは落下等による故障。
- 火災、天災、異常電圧、公害、塩害等外部要因による故障。
- 接続している他の機器が原因による故障。
- 車両・船舶等での使用による故障。
- 消耗部品、付属部品の交換。
- 本保証書の字句を訂正した場合、購入年月日・購入店の記入がない場合、及び保証書の提示がない場合。

(3) ここで言う保証とは、納入品単体の保証を意味するもので、納入品の故障により誘発される損害は、ご容赦頂きます。

(4) 本保証書は日本国内においてのみ有効です。

■商品についてのお問い合わせは

カスタマー相談センター

TEL　0120-700-875

FAX　0120-700-763

問い合わせ専用URL　https://help.as-1.co.jp/q

■修理・校正についてのお問い合わせは

修理窓口

TEL　0120-788-535

FAX　0120-788-763

問い合わせ専用E-mail　repair@so.as-1.co.jp

受付時間：午前9時～12時、午後1時～5時30分

土・日・祝日及び弊社休業日はご利用できません。

2019年5月　第1版　作成

Made in Japan