取扱説明書　歩行器［固定型・キャスター付］

navis

8-7560-01　91000BW5

この度は本製品をお買い求め頂き、誠にありがとうございます。
ご使用の前に、本取扱説明書をよくお読みになり、末永くご愛用くださいますようお願い申し上げます。
また、お読み頂きました後も大切に保管してください。

外観図

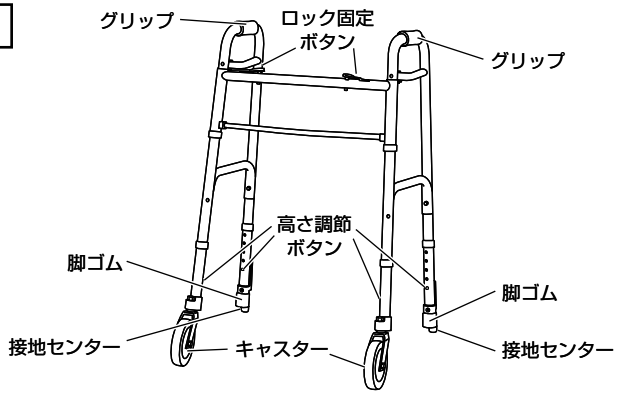

⚠ 注意

- 誤った使用方法や無理な加重は変形・損傷の原因になりますのでおやめください。
- 高さ調整ボタンが4箇所ともしっかりとロックされているか確認してください。
  しっかりとロックされていないと、ケガの原因になります。
- 使用時はロック固定ボタンが“カチッ”とロック音がしたことを確認してください。
- 当製品を使用・移動する時は、段差などに十分注意し、静かに移動させてください。
  段差などに引っかかると、転倒し事故につながることがあります。
- ご使用の前（少なくとも１ヶ月に一度）は各部に痛みがないか点検してください。
- 使用中に変形やネジのゆるみにより、ガタツキが生じた場合はすぐに使用を中止してください。
  そのまま使用されますとケガの原因になります。

特徴

- 前輪キャスターが自在に動き歩行・方向転換を助けます。
- 体重をかけることで後部ストッパーが作動します。

組立方法

<ロックの解除／固定>

1 足を完全に広げ、ロックボタンがカチッと音がした事を確認してからご使用ください。

2 左右ロック固定ボタンを押すと、左右の脚をたたむことが出来ます。

正面

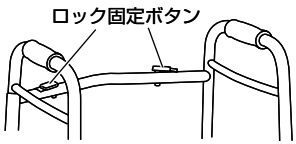

<脚の高さ調節>

1 高さ調整ボタンを押し込み4本とも希望する高さに合わせてください。

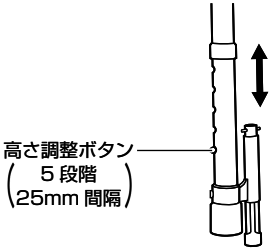

仕様

型番	91000BW5
サイズ	580×400×870 ～ 880mm（折りたたみ時：580×110×870mm）
パイプ外径	φ28.5mm
適応脚ゴム	0-1405-03 HA9010（グレー）
材質	本体フレーム：アルミニウム　グリップ：PVC　キャスター：ナイロン製（φ128mm）
高さ調節	5段階調節（25mm間隔）
キャスター径	φ約125mm（自在キャスター）
耐荷重	約112kg
重量	3.8kg

保証規定

(1) 弊社商品を、当該商品の取扱説明書所定の使用方法及び使用条件、あるいは、当該商品の仕様または使用目的から導かれる通常の使用方法及び使用条件の下で使用され故障が生じた場合、お買い上げの日より一年間無償修理いたします。
(2) 次の場合、保証期間中でも有償修理とさせていただきます。
・誤使用、不当な修理・改造による故障。
・本品納入後の移動や輸送或いは落下等による故障。
・火災、天災、異常電圧、公害、塩害等外部要因による故障。
・接続している他の機器が原因による故障。
・車両・船舶等での使用による故障。
・消耗部品、付属部品の交換。
・本保証書の字句を訂正した場合、購入年月日・購入店の記入がない場合、及び保証書の提示がない場合。
(3) ここで言う保証とは、納入品単体の保証を意味するもので、納入品の故障により誘発される損害は、ご容赦頂きます。
(4) 本保証書は日本国内においてのみ有効です。

保　証　書

本製品は厳正な検査を経て出荷されておりますが、万一保証期間内に左記保証規定(1)に基づく正常な使用状態での故障の節は左記保証規定により修理いたします。

品　　名	歩行器［固定型・キャスター付］
型　　式	91000BW5
保証期間	お買い上げ日より1年間
お買い上げ日	年　　月　　日
お名前	様
ご住所	TEL.
取り扱い店名	担当者印
住　　所	TEL.

商品についてのお問い合わせは

カスタマー相談センター

受付時間：午前9時～午後5時30分まで
土・日・祝日及び弊社休業日はご利用いただけません。

0120-711-875（フリーダイヤル）
FAX 0120-700-763（フリーダイヤル）

AS ONE アズワン株式会社

初版2008年6月作成