Instruction Manual

取扱説明書

EMマイスター　ピペタススタンダード

Code2-452-02~03

この度は、当製品を御購入頂き、誠にありがとうございます。御使用の前にこの説明書をお読みください。

外観図

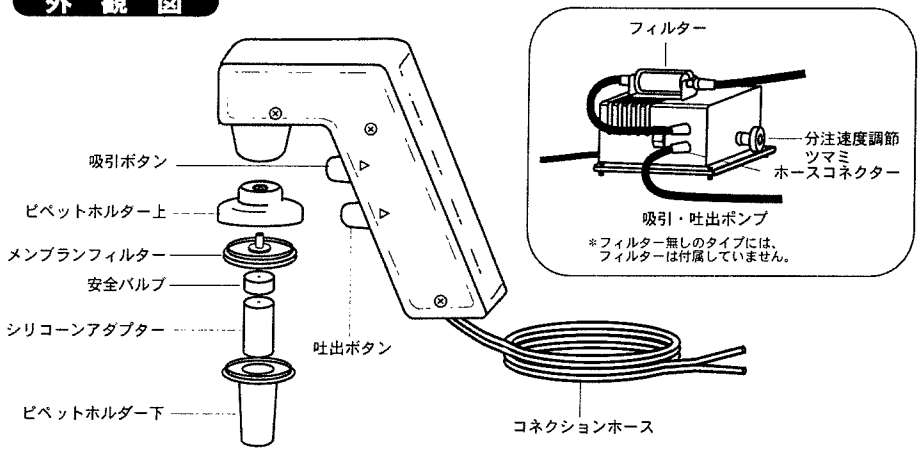

＜付属品＞

品　　名	数　量
本　体　セ　ッ　ト	1
安　全　バ　ル　ブ	1
吸　引　・　吐　出　ポ　ン　プ	1
――	――
――	――

＜アクセサリー＞

品　番	品　名	仕　様
2-452-11	シリコーンアダプター	――
2-452-13	ポンプ　フィルター無	110V
2-452-14	ポンプ　フィルター付	110V
2-452-15	フィルターセット	5個組(ポンプ上のフィルター)
2-452-16	コネクションホース	1.4m
2-452-17	ホースコネクター	シリコン製
2-452-18	専用スタンド	――
2-452-20	メンブランフィルター	5個入り
2-452-21	ピペットホルダー	ピペットホルダー上・下 メンブランフィルター
2-452-23	ホルダー部セット	スタンダード用
2-452-24	安全バルブ	スタンダード用

⚠ご　注　意

- ●本体に溶液が流入しにくい設計になっていますが、過度の吸引はおやめください。液漏れの恐れがあります。
  過度に吸引した場合はホルダー部を洗浄・乾燥させ、メンブランフィルターを交換して下さい。
- ●当製品をご使用される際は、メンブランフィルターがセットされていることをご確認下さい。
- ●故障などの不都合が生じた場合は、お買上げ店までご連絡下さい。
- ●一度でもご使用された製品は、細菌感染などの危険性があるため返品はご遠慮下さい。

＊取扱方法の詳細については、別冊の英文取扱説明書を御参照下さい。

使　用　方　法

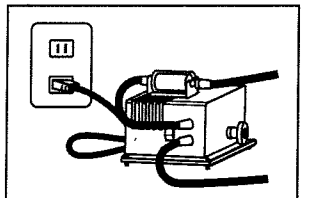

1 ポンプを電源に接続します。

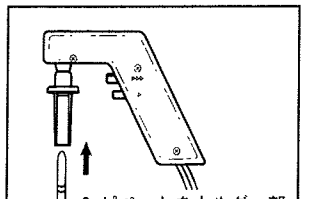

2 ピペットをホルダー部にしっかり装着します。

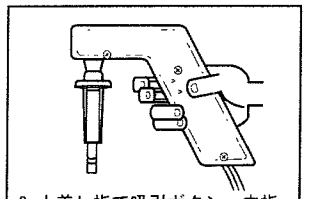

3 人差し指で吸引ボタン、中指で吐出ボタンを押さえて本体を握ります。

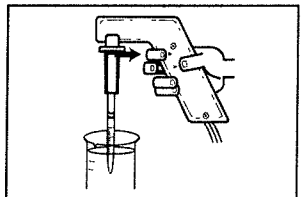

4 ピペットを溶液に入れて静かに吸引ボタンを押してます。（流量はボタンを押し込む強さに比例します）

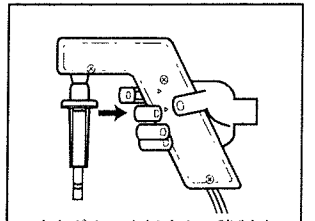

5 吐出ボタンを押すと、強制吐出します。

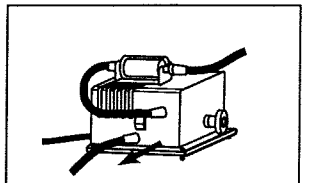

6 グリーンのホースをポンプから外すと、自然吐出に切り替わります。

保証規定

1 正常な使用状態において故障が生じた場合、お買上げ日より1年間無償修理致します。
2 次の場合、保証期間中でも有償修理とさせて頂きます。
- ●誤使用、不当な修理・改造による故障。
- ●本品納入後の移動や輸送或いは落下による故障。
- ●火災、天災、異常電圧、公害、塩害等外部要因による故障。
- ●接続している他の機器が原因による故障。
- ●車両・船舶等での使用による故障。
- ●消耗部品、付属部品の交換。
- ●本保証書の字句を訂正した場合、購入年月日・購入店の記入がない場合、及び保証書の提示がない場合。

3 ここで言う保証とは、納入品単体の保証を意味するもので、納入品の故障により誘発される損害は、ご容赦頂きます。
4 本保証書は日本国内においてのみ有効です。

保　証　書

本製品は厳正な検査を経て出荷されておりますが、万一保証期間内に正常な使用状態での故障の節は左記保証規定により修理致します。

品　名	EMマイスター　ピペタススタンダード
型　式	
保証期間	お買い上げ日より1年間
お買い上げ日	年　　月
お名前	
ご住所	TEL
取り扱い店名	担当
住　所	TEL

■商品についてのお問い合わせは　フリーダイアル 0120-700-875
FAX 0120-700-763
E-mail:q@so.as-1.co.jp
カスタマー相談センター　受付時間: 午前9時～12時、午後1時～5時30分
土・日・祝日及び弊社休業日はご利用できません

アズワン株式会社

第3版2003年1月作成

Instruction Manual

取扱説明書

EMマイスター　ピペタスジュニア

Code2-452-01

この度は、当製品を御購入頂き、誠にありがとうございます。御使用の前にこの説明書をお読みください。

外観図

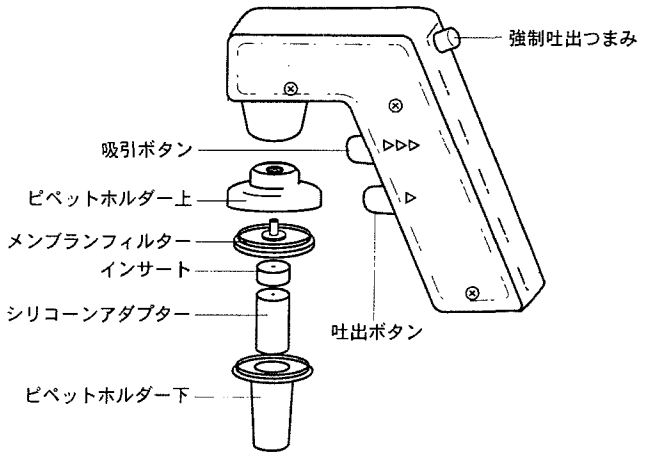

<付属品>

品　　名	数　量
本　体　セ　ッ　ト	1
メンブランフィルター	2
——	—
——	—
——	—

<アクセサリー>

品　　番	品　　名	仕　　様
2-452-11	シリコーンアダプター	——
2-452-18	専　用　ス　タ　ン　ド	——
2-452-20	メンブランフィルター	5個入り
2-452-21	ピ　ペ　ッ　ト　ホ　ル　ダ　ー	ピペットホルダー上・下
2-452-22	ホ　ル　ダ　ー　部　セ　ッ　ト	ピペットホルダー上・下 メンブランフィルター
2-452-25	イ　ン　サ　ー　ト	ジュニア用

⚠ご　注　意

- ●本体に溶液が流入しにくい設計になっていますが、過度の吸引はおやめください。液漏れの恐れがあります。過度に吸引した場合はホルダー部を洗浄・乾燥させ、メンブランフィルターを交換して下さい。
- ●当製品をご使用される際は、メンブランフィルターがセットされていることをご確認下さい。
- ●故障などの不都合が生じた場合は、お買上げ店までご相談下さい。
- ●一度でもご使用された製品は、細菌感染などの危険性があるため返品はご遠慮下さい。

使　用　方　法

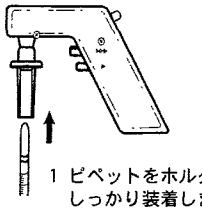

1 ピペットをホルダー部にしっかり装着します。

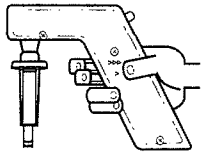

2 人差し指で吸引ボタン、中指で吐出ボタンを押さえて本体を握ります。

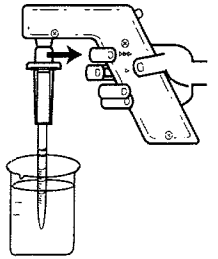

3 ピペットを溶液に入れて静かに吸引ボタンを押します。
（一回押すと約2mℓ吸引します）

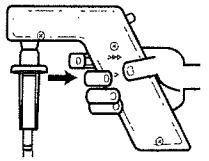

4 吐出ボタンを押すと、自然に吐出します。

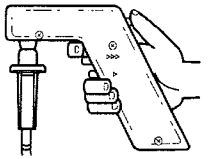

5 強制吐出つまみを押すと、ピペット内に残った溶液を強制的に吐出できます。

保証規定

1 正常な使用状態において故障が生じた場合、お買上げ日より1年間無償修理致します。
2 次の場合、保証期間中でも有償修理とさせて頂きます。
- ●誤使用、不当な修理・改造による故障。
- ●本品納入後の移動や輸送或いは落下による故障。
- ●火災、天災、異常電圧、公害、塩害等外部要因による故障。
- ●接続している他の機器が原因による故障。
- ●車両・船舶等での使用による故障。
- ●消耗部品、付属部品の交換。
- ●本保証書の字句を訂正した場合、購入年月日・購入店の記入がない場合、及び保証書の提示がない場合。

3 ここで言う保証とは、納入品単体の保証を意味するもので、納入品の故障により誘発される損害は、ご容赦頂きます。
4 本保証書は日本国内においてのみ有効です。

保　証　書

本製品は厳正な検査を経て出荷されておりますが、万一保証期間内に正常な使用状態での故障の節は左記保証規定により修理致します。

品　　名	EMマイスター　ピペタスジュニア
型　　式	
保証期間	お買い上げ日より1年間
お買い上げ日	年　　月
お 名 前	
ご 住 所	TEL
取り扱い店名	担当
住　　所	TEL

■商品についてのお問い合わせは　フリーダイアル 0120-700-875
FAX 0120-700-763
E-mail:q@so.as-1.co.jp
カスタマー相談センター　受付時間: 午前9時～12時、午後1時～5時30分
土・日・祝日及び弊社休業日はご利用できません

アズワン株式会社

第4版2003年1月作成