naVis

取扱説明書

ディスポ針ボックスホルダー

ＡＰＣ－ＨＢ２５　φ25mmﾊﾟｲﾌﾟ用　（商品コード：8-8962-01-01）
ＡＰＣ－ＨＢ２２　φ22mmﾊﾟｲﾌﾟ用　（商品コード：8-8962-01-02）

お買い上げ誠にありがとうございます。

取り扱い説明書をよくお読みのうえ正しくお使いください。
お読みになった後は、いつでも取り出せるところに大切に保管してください。

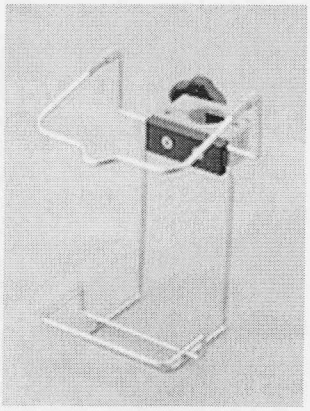

＜取扱注意事項＞

・乱暴な取り扱いをしない。けがや破損の原因になります。
・製品の用途以外に使用しない。けがや破損の原因になります。
・製品に物を引っ掛けたり、寄りかかったりしない。脱落してけがや破損の原因になります。
・止めネジがゆるんだ状態で使用しない。けがや破損の原因になります。
・製品の改造は絶対にしない。けがや破損の原因になります。
・製品を第三者に貸すときは、取り扱い方法を十分に説明する。
・クランプ適用サイズ以上または以下のポールを挟もうとしない。クランプ破損の原因になります。

※クランプはポール径φ22㎜用とφ25㎜用がありますので確認の上ご使用ください。

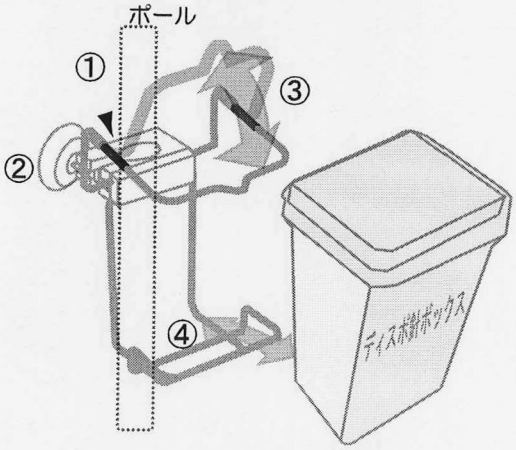

＜使用方法＞

・クランプ①を開きポールを挟み止めねじ②を締めます。
・バネ付の上部固定部③を持ち上げた状態で、針ボックスをワイヤーホルダー部の下受け④にセットし背面をぴったりとつけます。
・上部固定部③を針ボックスの蓋にぴったり合うようにセットします。

＜材質＞

・ワイヤーフレーム：ステンレス
・クランプ：樹脂製

〈お手入れについて〉

清掃は、お湯又は水を固く絞った柔らかい布で拭いてください。取れにくい汚れは、中性洗剤を使用し、洗剤の使用後は布で拭きとってください。

⚠ 注　意	
	・クレンザー（磨き粉）、シンナー、灯油、酸等、及びこれに類するものは、絶対に使用しないでください。

アズワン株式会社
商品に関するお問い合わせは
カスタマー相談センター
フリーダイヤル ＞ 0120-711-875
＞ ＦＡＸ 0120-700-763
問合せ専用URL ＞ http://help.as-1.co.jp/q
受付時間：午前9時～12時、午後1時～午後5時30分
土・日・祝日及び弊社休業日はご利用できません

平成20年4月　初版