2-7912-01~04

取扱説明書

AS ONE

クリーンルーム用載せかえ台車

WB-SK60G（ゴムキャスター）
WB-SK60N（ナイロンキャスター）
WB-SK90G（ゴムキャスター）
WB-SK90N（ナイロンキャスター）

目次

はじめに……1
点検……1
安全上のご注意……1
ご使用にあたっての注意……2
製品概要……3
各部の名称と機能……3
使用方法……4
仕様……4
保守点検とお手入れについて……5
トラブルシューティング……5
アフターサービス……6
お問い合わせ……6
保証書……7

この度は、弊社製品をお買い上げいただきまして誠にありがとうございます。

■ 本製品をより安全に、また、良好な状態でご使用いただくために必ず、この「取扱説明書」をよくお読みの上、正しくお使い下さい。
また、製品を末永くご使用いただくために、この「取扱説明書」は大切に保管して下さい。

アズワン株式会社

AS ONE

はじめに

このたびは、"クリーンルーム用載せかえ台車"をご選定いただき、誠にありがとうございます。
この製品を十分に活用いただき、末永くご使用いただくためにも、取扱説明書はていねいに扱い、いつも手元に置いてご使用ください。

点検

本製品がお手元に届きましたら、輸送中において異常または破損がないか点検してからご使用ください。万一、破損あるいは仕様通り動作しない場合は、お買上店にご連絡ください。

□付属品
取扱説明書(本書)
取手取付用六角ボルトM8×20^{L} 4本　スパナ

■輸送上の注意
本製品を輸送する場合、最初にお届けした梱包材料をご使用ください。

安全上のご注意

ご使用の前に、この「安全上のご注意」をよくお読みの上、正しくお使いください。ここに示した注意事項は、状況によって重大な結果に結び付く可能性があります。いずれも安全に関する重要な内容を記載していますので、必ず守ってください。

警告表示とその意味

危険	誤った取り扱いをすると、死亡又は重傷を負う危険が切迫して生じる事が想定される場合。
警告	誤った取り扱いをすると、死亡又は重傷を負う危険が想定される場合。
注意	誤った取り扱いをすると、損害を負う危険及び物的損害のみの発生が想定される場合。
お願い	安全を確保するために注意が必要な事項。

◆ また、注意の欄に記載した事項でも、状況によっては重大な結果に結び付く可能性があります。
いずれも安全に関する重要な内容を記載していますので、必ずお守りください。

安全確保の記号

	特定しない、一般的な注意、警告、禁止事項を示す。
	特定の条件下で、機器の特定の場所に触れることによって障害が起こる可能性がある場合の禁止を示す。
	特定しない、一般的な使用者の行為を示す。

ご使用にあたっての注意

本製品を安全にご使用いただくために、また機能を十二分にご活用いただくために、
下記の注意事項をお守りいただくようお願いいたします。

・使用（保存）環境を外れた場合のトラブルについては保証できません。
・本製品は防水、防塵構造になっていません。ほこりの多い環境や水のかかる
　環境下で使用しないでください。
・改造や修理は絶対に行わないでください。
・乱暴に扱わないでください。故障の原因になります。

AS ONE

製品概要

・荷台と台車が分離しています。
・台車にはリフトアップ機能があり、荷台を移動させることができます。
・基本的にナイロンキャスター仕様の台車はクリーンルーム内、
　ゴムキャスター仕様の台車はクリーンルーム外でお使い下さい。

各部の名称と機能

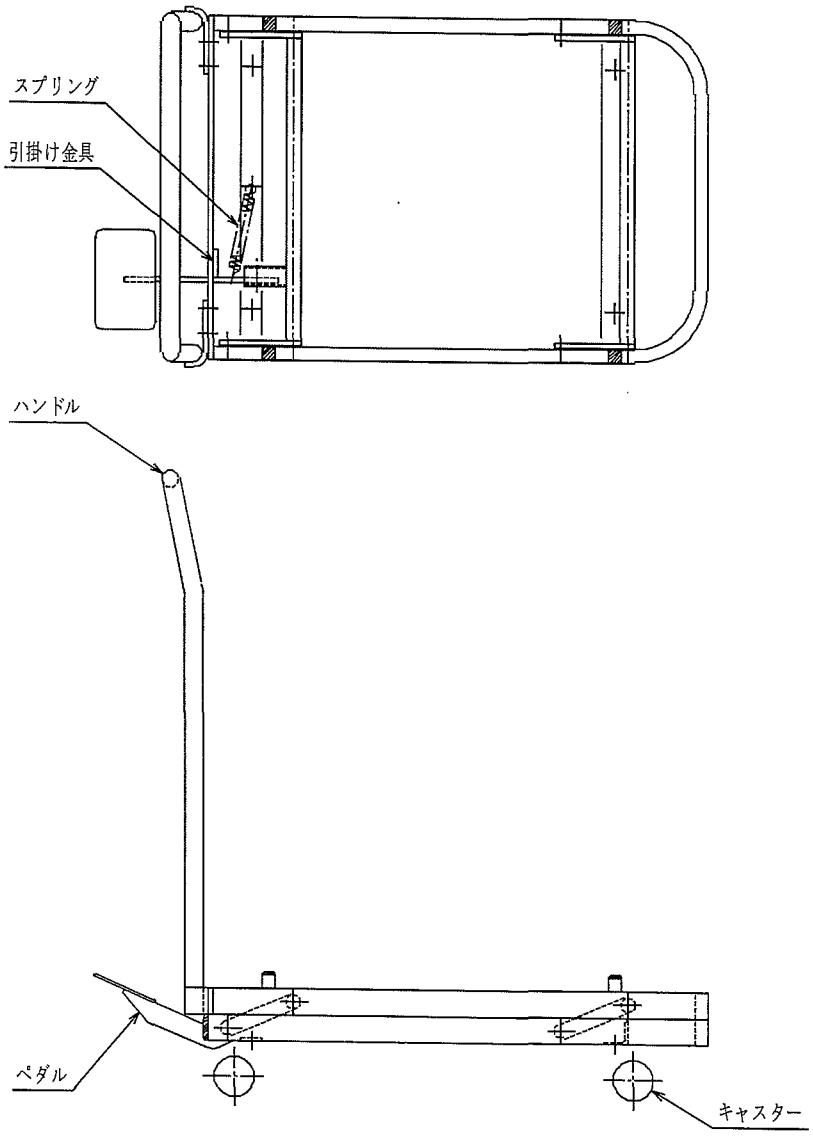

使用方法

⚠ 警告

・ハンドルは分解していますので、付属のネジM8×20L4本で取付けてください。
・リフトアップ後、必ずペダルが引掛け金具に引掛かったのを確認してください。
・台車移動時、乱暴に運搬しないでください。ペダルが外れ、搬送物が破損したり、搬送者の足に荷台が乗りケガをします。

(1)荷台に搬送物を載せます。
(2)荷台の下に台車を移動させ、ペダルを踏み込み、荷台をリフトアップさせます。
(3)ペダルが引掛け金具に引掛かったのを確認してから台車を移動させてください。
(4)移動後、ペダルを踏み、荷台を降ろしてください。

仕様

●材質:荷台/ステンレス(SUS430)、台車/スチール製(ユニクロームメッキ)
●キャスターサイズ:φ50mm×4ケ共自在(ストッパーなし)
●荷台高さ:190(台車リフトアップ時)
●耐荷重:40kg(等分布荷重時)
●ハンドル固定式

AS ONE

保守点検とお手入れについて

■本製品のクリーニング

・本製品の汚れをとるときは、柔らかい布に水か中性洗剤を少量含ませて
軽く拭いてください。
・台車には絶対に水をかけないでください。

⚠ 警告	本製品を分解をしたり修理、改造を絶対に行なわないで下さい。

トラブルシューティング

●故障かな？と思ったら
簡単に故障が直る場合がありますので修理を依頼される前に下記項目をご確認ください。

■台車が動かない。
・キャスターが外れていないか確認下さい。
・キャスターの取付がゆるんでいないか確認下さい。

■リフトアップ用のペダルが機能しない。
・スプリングが外れていないか確認下さい。

以上の処置でも故障が直らない場合は、使用をやめてお買い上げの販売店または弊社までご相談下さい。

アフターサービス

修理を依頼されるときは

商品が故障したら、トラブルシューティング「故障かな？と思ったら」(5ページ)をよくお読みの上、もう一度お調べください。
それでも異常があるときは使用をやめて、お買上げの販売店にご相談ください。

お問い合わせ

製品についてのご質問には専用窓口にてお答えしております。

アズワン株式会社

■商品についてのお問い合わせは

カスタマー相談センター

フリーダイヤル　TEL:0120-700-875
FAX:0120-700-763

問い合わせ専用URL　http://help.as-1.co.jp/q

受付時間:午前9時～12時、午後1時～5時30分
土・日・祝日及び弊社休業日はご利用できません

商品改良のため、仕様・外観は予告なしに変更することがありますのでご了承ください。

保　証　書

本製品は厳正な検査を経て出荷されておりますが、万一保証期間内に保証規定(1)に基づく正常な使用状態での故障の節は下記の保証規定により修理いたします。

品名	クリーンルーム用載せかえ台車
型式	
保証期間	お買い上げ日より1年間
お買い上げ日	年　月　日
お客様	様
ご住所	TEL:
取扱店名	担当者印
住所	TEL:

アズワン株式会社

保証規定

(1)弊社商品を、当該商品の取扱説明書所定の使用方法及び使用条件、あるいは、当該商品の仕様または使用目的から導かれる通常の使用方法及び使用条件の下で使用され故障が生じた場合、お買い上げの日より一年間無償修理いたします。

(2)次の場合、保証期間中でも有償修理とさせていただきます。
- 誤使用、不当な修理・改造による故障
- 本品納入後の移動や輸送或いは落下等による故障
- 火災、天災、異常電圧、公害、塩害等外部要因による故障
- 接続している他の機器が原因による故障
- 車輌・船舶等での使用による故障
- 消耗部品、付属部品の交換
- 本保証書の字句を訂正した場合、購入年月日・購入店の記入がない場合、及び保証書の提示がない場合

(3)ここで言う保証とは、納入品単体の保証を意味するもので、納入品の故障により誘発される損害は、ご容赦頂きます。

(4)本保証書は日本国内においてのみ有効です。

2007年9月第1版

AS ONE

組立手順書

(1)ペダルを本体のペダル受けに合わせて下さい。

(2)穴を合わせストリッパボルトで固定して下さい。

(3)スプリングをペダルと本体に引掛けて下さい。
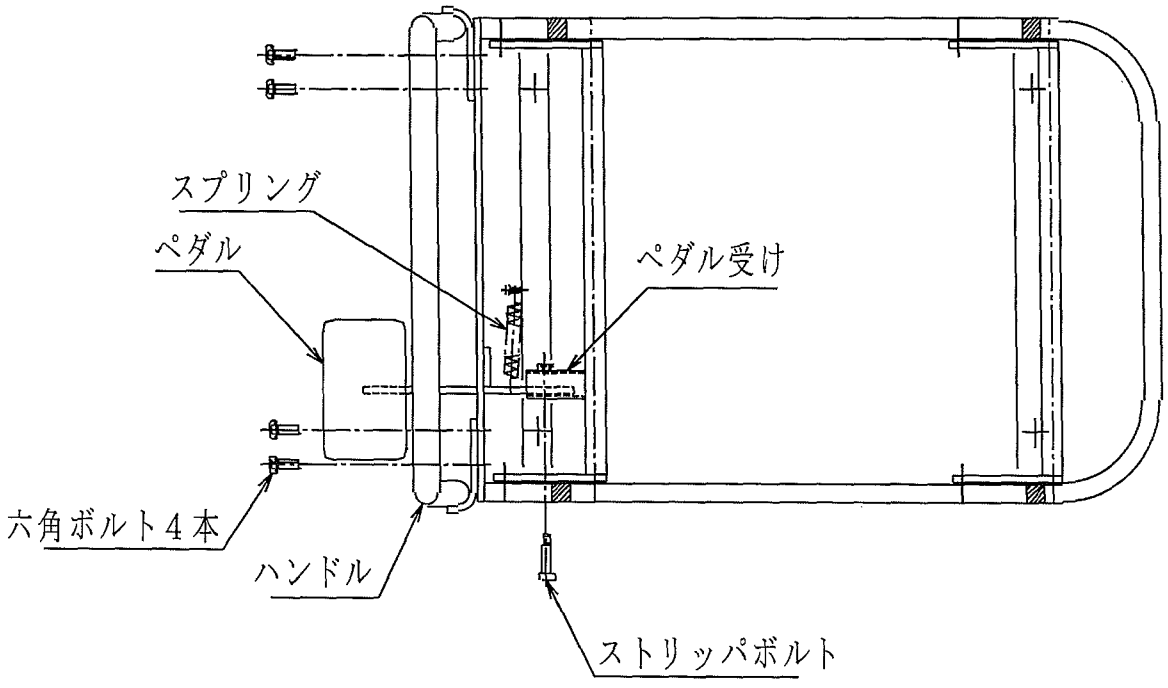
(4)ハンドルを本体のねじ穴に合わせて六角ボルト4本で固定して下さい。