ML-20473

0-7888-01

AS ONE

医療廃棄物用分別ゴミ箱

SGK-ML80L

取扱説明書

ご使用前に必ずお読みください

この取扱説明書をよくお読みのうえ、正しくお使いください。
なお、この取扱説明書は大切に保存してください。

安全にお使いいただくために

このたびは、弊社製品をお買い上げいただき、誠にありがとうございます。
ここでは、お使いになる方への危害、財産への損害を未然に防ぎ、安全に正しくお使いいただくための注意事項を記載しています。
ご使用の際には、必ず記載事項をお守りください。

■警告および注意事項

⚠ 警告	この表示を無視して誤った取り扱いをすると、人体に多大な損傷を負う可能性が想定される内容を示しています。
⚠ 注意	この表示を無視して誤った取り扱いをすると、人が損傷を負う可能性又は物的損害のみの発生が想定される内容を示しています。

■安全確保の図記号

	製品の特定の場所に触れることによって傷害が起こる可能性を示す。
	特定しない、一般的な注意、警告、禁止事項を示す。
	特定しない一般的な使用者の行為の指示を示す。

AS ONE

■お使いになる前の注意事項

厳守

・平坦な場所でご使用ください。
・ゴミ箱以外の用途ではご使用しないでください。
・扉の開閉に十分なスペースを確保してください。
・廃棄物回収容器を投入口下に正しく設置してください。
・廃棄物回収容器から廃棄物があふれないようご注意ください。

警告

・本製品を腐食性ガスや可燃性ガスがない雰囲気で使用してください。
・本製品に腐食性物質や可燃性物質を廃棄しないでください。

禁止

・本体の上部に物を載せたり、人が乗りかかったりしないでください。
・本体は分解しないでください。万一、故障などが発生した場合には、必ずメーカの指示をうけてください。
・お客様による製品の改造は、当社の保証範囲外ですので、責任を負いかねます。
・本商品に強い衝撃などを与えないでください。変形、破損の恐れがあります。

	廃棄物投入口には素手で触れないでください。 投入口付近で作業する場合は安全のため必ず保護手袋などを着用してください。

■製品寸法図

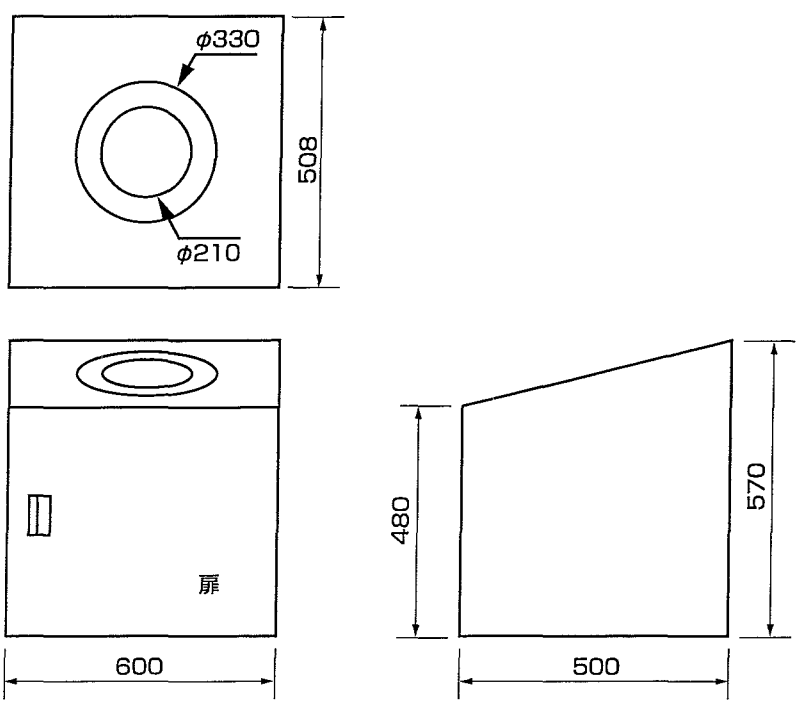

AS ONE

■仕様

・材質：本体、扉〔ステンレス（SUS430）〕
　　廃棄物投入口、取手〔ステンレス（SUS304）〕
・寸法：本　体　600(W)×500(L)×570(H)mm
　　投入口　φ330×φ210(開口部)mm
　　開閉扉　596×471mm
　　収納容器寸法　500×400×400mm(最大時)
・重量：13kg
(※注意)医療廃棄物回収容器、分別シールは別売です。

■お手入れについて

・本体の汚れは柔らかくて乾いたタオルで拭き取ってください。
・汚れの落ちにくい部分は中性洗剤を少量含ませ、汚れた部分を拭いてください。
・酸溶液、ベンゼンなどの溶剤、洗浄剤、熱湯などを使用しないでください。
　(アルコールによる清拭は可能です。)
・中性洗剤を使用する場合は必ず乾いたタオルできれいに拭いてください。
・製品は常に乾燥している状態にしてください。

⚠ 警告		廃棄物投入口には素手で触れないでください。 投入口付近で作業する場合は安全のため必ず保護手袋などを着用してください。

■お問い合わせ

製品についてのご質問には専用窓口にてお答えしております。

アズワン株式会社

■商品についてのお問い合わせは

カスタマー相談センター

フリーダイヤル　TEL：0120-711-875
FAX：0120-700-763
e-mail：q@so.as-1.co.jp

受付時間：午前9時～12時、午後1時～5時30分
土・日・祝日及び弊社休業日はご利用できません

商品改良のため、仕様・外観は予告なしに変更することがありますのでご了承下さい。

2004年6月 第1版 作成