3-407-01

ハンディーキャリー SUS-3型

取扱説明書

この度は、ハンディーキャリーSUS-3型をご購入頂きまして誠にありがとうございました。
本品を正しくご使用頂くためにご使用前に必ずこの説明書をお読み下さい。
このハンディーキヤリーは、静電気災害防止用導電キャスターを使用しておりますから、静電気トラブルを未然に防止する事ができます。そのためIC、CR、医薬用、引火性薬品等に安心してご使用下さい。

＊ 組立方法

○本体枠①にエンビ保護パイプ③を通した接続棒④で組みます。
○この時片方の枠①に各々の接続棒を取り付け、それを横に倒して、もう片方の枠に上から各々の穴に合わせて接　　続棒を差し込んで下さい。
○補強接続枠②を図のように、枠①の間に入れて外側よりバネ座金⑦、ボルト⑨の順に取り付けて下さい。
○一応の骨組みが完了したら、各々のネジを充分に締めて下さい。
○最後に接続枠②接続棒④の上にステンレストレーを置いて下さい。

※ お願い

ステンレストレーは薄板のため組み立てや洗浄、拭き取り作業の時は、安全のため手袋等の着用と、取り扱いにご留意下さいますようお願い申し上げます。

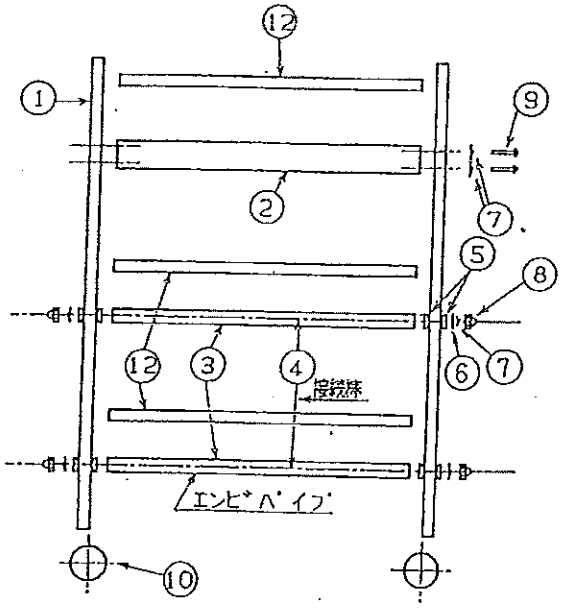

NO	部品名	数	備考
①	本体枠	2	導電ゴムキャスター
②	補強接続枠	2	
③	エンビ保護パイプ	4	
④	接続棒	4	
⑤	保護座金	16	
⑥	平座金(平ワッシャー)	8	
⑦	バネ座金(スプリングワッシャー)	16	
⑧	M6袋ナット	8	
⑨	M6×30	8	
⑩	キャスター	4	2ケ ストッパー付
⑫	ステントレー	3	

アズワン株式会社
ASONE
■商品についてのお問い合わせは
カスタマー相談センター

フリーダイヤル 0120-700-875
FAX 0120-700-763
受付時間：午前9時～12時、午後1時～5時30分
土・日・祝日及び弊社休業日はご利用できません