# 取扱説明書　傾斜角可変スタンド

この度は、弊社商品をお買い上げいただきまして誠に有り難うございます。本製品をより安全に、良好な状態でご使用いただくために『取扱説明書』をお読みになって正しくお使いください。

《使用上のご注意》
- 本製品は試験管や遠沈管用のスタンドです。用途以外のご使用はしないでください。
- 本製品を落としたりぶつけたり乱暴な取り扱いは、破損の原因となりますので絶対におやめください。万が一、破損があった場合は、ただちにご使用を中止してください。
- 堅牢で水平な場所に設置してご使用ください。
- 本製品に異常を発見した場合は、ただちにご使用を中止し、お買い上げの販売店までご相談ください。

《特徴》
- 本製品は、ステンレス（SUS304）製で、試験管や遠沈管を入れるスタンド本体と、スタンド本体を支えるベースから構成されています。
- 傾斜角は、垂直方向を0°とした場合、0・20・40・50・60・70・80°のお好みの角度で固定ができます。
- お好みの角度に傾斜できるため、効率の良いピペッティング作業や、傾斜培地の作製などに適しています。

《ご使用方法》
①本製品の両側に付属のネジを緩めて取り外します。
②スタンド本体をお好みの角度に傾斜させ、ベースにある角度固定穴にネジを通し、スタンド本体にある溶接ナットへ回して固定させます。この際、両側のネジと溶接ナットの固定を均等にするため、交互に締めていただくことを推奨します。

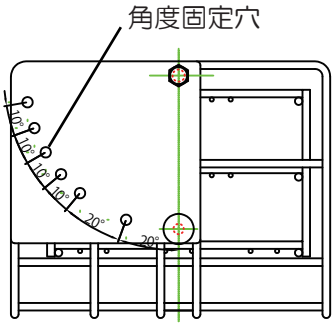


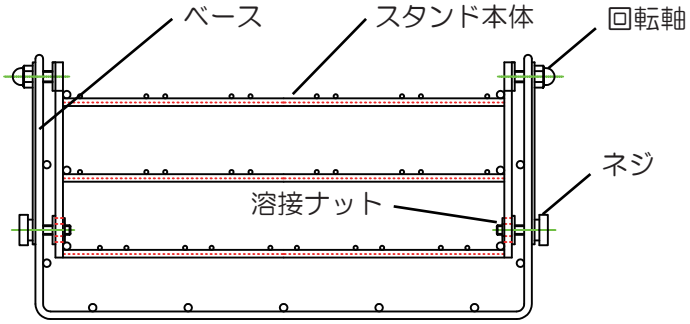


《仕様》

| 品番 | 型番 | マス有効内寸 | 収納本数 | 傾斜角 |
|---|---|---|---|---|
| 2-715-01 | φ20試験管用 | □23.0mm | 50本 | 0・20・40・50・60・70・80°（垂直方向を0°とする） |
| 2-715-02 | φ30遠沈管用 | □32.8mm | 15本 | |

アズワン株式会社

商品についてのお問い合わせは
カスタマー相談センター
フリーダイヤル 0120－700－875
FAX 0120－700－763
問合せ専用URL https://help.as-1.co.jp/q

受付時間：月曜～金曜
午前9:00～12:00
午後13:00～17:30

※土・日・祝日及び弊社休業日はご利用いただけません。

2014年11月　初版作成