8－8934－11、12
取 8893411

取扱説明書
Instruction Manual

与薬カート

NYC-02／NYC-02S

目　　次

安全上のご注意・・・・・・・・・・・P．2
製品仕様・・・・・・・・・・・・・・P．2
製品保証について・・・・・・・・・・P．3

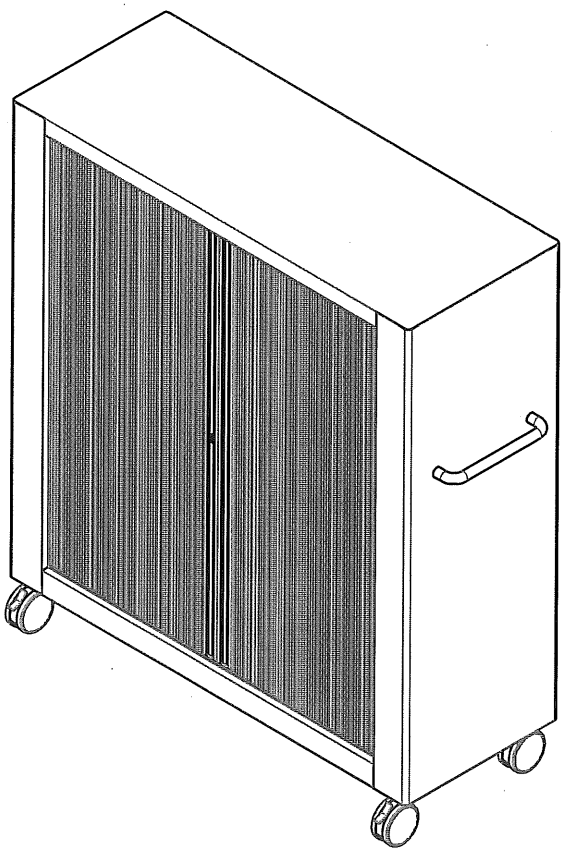

お買い上げありがとうございます。

この度は、弊社製品をお買い上げいただきまして誠にありがとうございます。
本製品をより安全に、また良好な状態でご使用いただくために『取扱説明書』をお読みになって、正しくお使い下さい。
『取扱説明書』をお読みになった後は、お使いになられる方がいつでも見られるところに大切に保管して下さい。また、製品を譲渡されたり、貸与されるときには新しく使用者となられる方が安全で正しい使い方を知るために『取扱説明書』を製品本体の目立つところに添付して下さい。

アズワン株式会社

ご使用時の注意事項

安全にお使いいただくために下記事項を必ずお守り下さい。

⚠ 注意

- ●設置・移動に際しては、平らな場所で行うようにしてください。
- ●樹脂トレーを出したまま移動させないでください。破損やケガをする危険性があります。
- ●設置の際は、必ずキャスターのストッパーを掛けてください。
- ●樹脂トレーに足を掛けたり、本製品の上に乗らないでください。転倒したり、破損してケガをする危険性があります。
- ●樹脂トレーを強く引っ張りますと、本体から抜ける危険性があります。
- ●改造や分解はしないでください。
- ●本製品をお手入れされる場合、シンナーやベンジンなどの有機溶剤で拭かないでください。変色・変質の危険性があります。

製品概要

■製品全体図

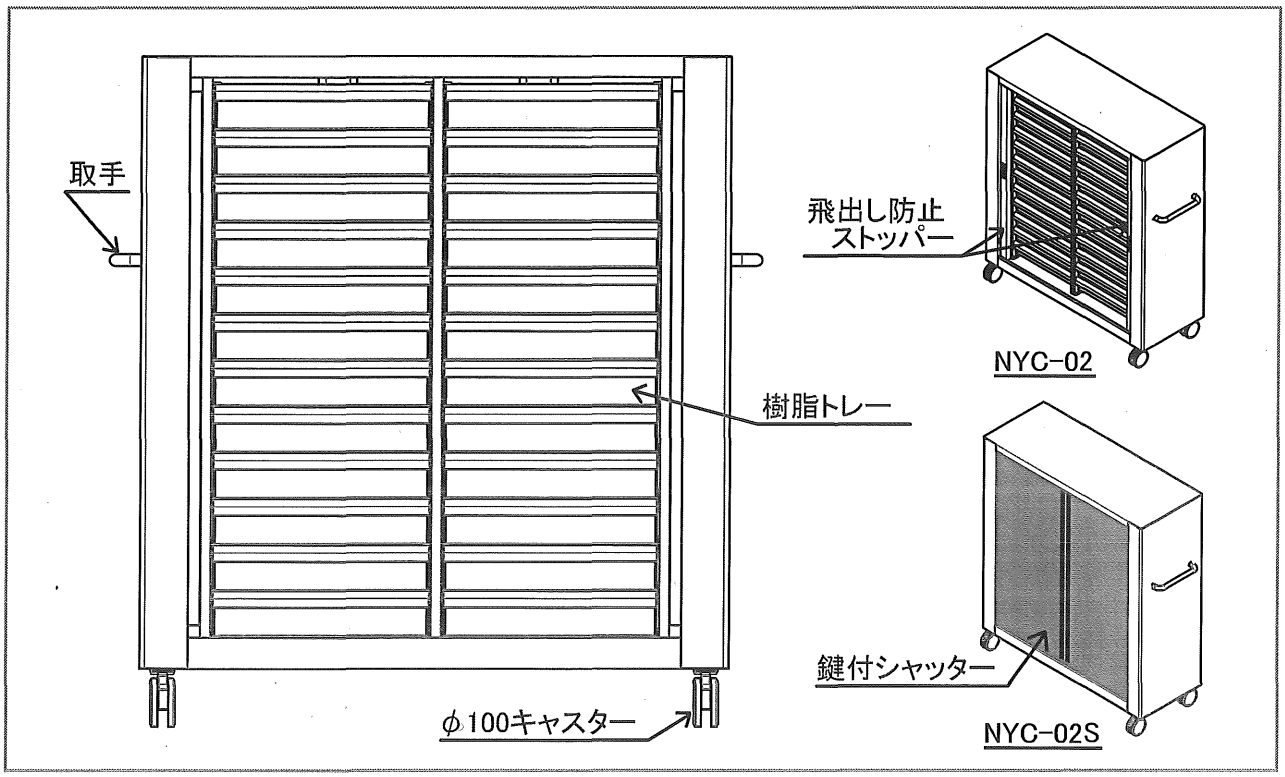

別売の個人ケース（0-5992-**）をご使用の場合は、引出しのフリースペースに同梱のスペーサーを敷くことで、破損や騒音を抑制することが可能です。

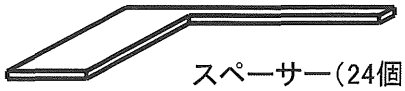

スペーサー（24個入り）

斜線部のように
敷いてください。

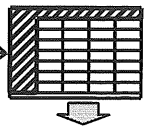

前

製品保証について

保 証 書

本製品は厳正な検査を経て出荷されておりますが、万一保証期間内に右記保証規定（1）に基づく正常な使用状態での故障の節は右記保証規定により修理いたします。

品　　名	与薬カート
型　　式	NYC-02／NYC-02S
機　　番	
保 証 期 間	お買い上げ日より1年間
お買い上げ日	年　　月　　日
お　客　様	様
ご　住　所	TEL：
取り扱い店名	担当者印
住　　所	TEL：

アズワン株式会社

〈保証規定〉

(1) 弊社商品を、当該商品の取扱説明書所定の使用方法及び使用条件、あるいは、当該商品の仕様または使用目的から導かれる通常の使用方法及び使用条件の下で使用され故障が生じた場合、お買い上げの日より一年間無償修理いたします。

(2) 次の場合、保証期間中でも有償修理とさせていただきます。
- 誤使用、不当な修理・改造による故障。
- 本品納入後の移動や輸送あるいは落下等による故障。
- 火災、天災、異常電圧、公害、塩害等外部要因による故障。
- 接続している他の機器が原因による故障。
- 車両・船舶等での使用による故障。
- 消耗部品、付属部品の交換。
- 本保証書の字句を訂正した場合、購入年月日・購入店の記入がない場合、及び保証書の提示がない場合。

(3) ここで言う保証とは、納入品単体の保証を意味するもので、納入品の故障により誘発される損害は、ご容赦頂きます。

(4) 本保証書は日本国内においてのみ有効です。

アズワン株式会社

■商品についてのお問い合わせは
カスタマー相談センター
フリーダイヤル 0120-711-875
FAX 0120-700-763
問い合わせ専用URL http://help.as-1.co.jp/q

■修理・校正についてのお問い合わせは
テクニカルセンター
フリーダイヤル 0120-788-535
FAX 0120-788-763
問い合わせ専用E-mail repair@so.as-1.co.jp

受付時間：午前9時～12時、午後1時～5時30分
土・日・祝日及び弊社休業日はご利用できません。

2012年5月　第二版作成