## 必ずお読みください

# 取扱・組立説明書

**品番：AU-60-50BR-2**

説明書をよくお読みになり、使用方法をご理解の上正しくご使用ください。
お読みになった後は、取り出しやすい所に大切に保管してください。

## 完成図

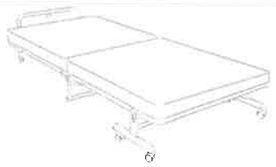

**【組み立ての前に】**

■必ず、水平な場所また水平を保てる場所で作業を行ってください。

■本商品の組み立て時には、床に傷が付かない様に開いた梱包の箱を下に敷くか、その代用になる物を下に敷く等して、接地面に十分ご注意ください。

■組み立ての際、各部のネジは（はじめ）組み立て段階には軽く締め、（最後）組み立てが全て終った時にしっかりと締め直してください。また、各部のネジは使用して月日が経つとゆるんでくる場合がございます。定期的に締め直してください。

## 部品明細

※ 組み立てる前に、部品の数量を確認してから、はじめてください。

| 大きな部品 | 小さな部品 | | |
|---|---|---|---|
| A. フット(キャスター付) x2 | ① ボルトx4（短）  | 波型ワッシャーx4 | スプリングワッシャーx4  |
| B. ヘッドガードx1 | ② ボルトx2（短） | 波型ワッシャーx2 | スプリングワッシャーx2 |
| C. 本体 | ③ 六角レンチx1 | | |

## 開閉方法

**【折りたたみ方】**

サイドガードを上に持ち上げて
ベッドを折りたたみます。

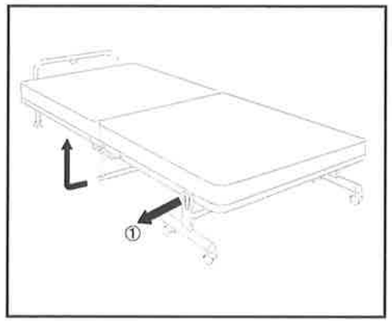


① 開き止めストッパーを抜いてロック解消してください。
② サイドガードを上へ持ち上げ、折りたたんでください。
③ 開き止めストッパーを差し込み、再度固定してください。
**※ 折りたたみ時に指を挟まれないようご注意ください。**

**【開き方】**

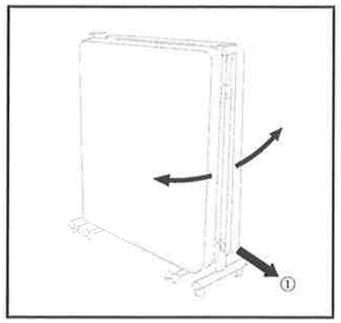


① 開き止めストッパーを抜いてロック解消してください。
② サイドガードと上半身部フレームを外側に開いてください。
③ 開き止めストッパーを差し込み、再度固定してください。
**※ 誤って開かないように開き止めストッパーを差し込んで固定してください。**

## リクライニング方法

**※14段階リクライニングが可能です。**

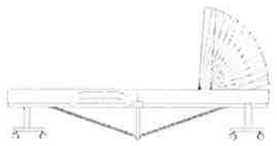

①ベッドサイドに立ち、マット上端中央を持ち、上げてください。
②お好みの角度付近の"カチッ"と音がするところで手を離してください。
③フラットの戻す際は、マットの角度を90度以上に起こすとクラッチが外れ、元に戻ります。

※必ずベッドから降り、手で抑えながら操作してください。ケガをする恐れがあります。
※リクライニング操作の際は、手や指等を挟まないようご注意ください。

## 組み立て手順

※ 組み立ては必ず２人以上で行ってください。

(1) ③六角レンチを使用し、A. フットを①ボルト・波型ワッシャー・ｽﾌﾟﾘﾝｸﾞﾜｯｼｬｰで取り付けます。ストッパー付キャスターが外側にくるように取り付けてください。

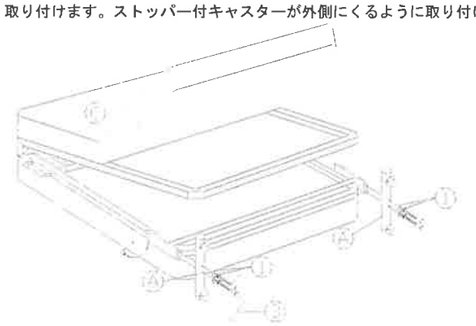

(2) ③六角レンチを使用し、外側から②ボルト・波型ワッシャー・ｽﾌﾟﾘﾝｸﾞﾜｯｼｬｰでB. ヘッドガードをC. 本体に取り付けます。

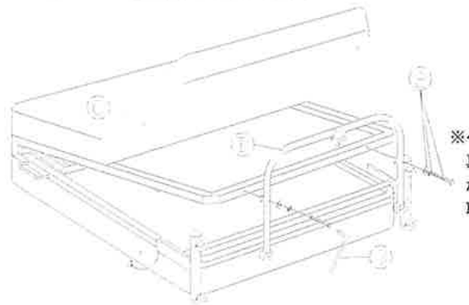

**※ヘッドガードの真ん中のキャスターが外側に来るように取り付けてください。**

(3) ベッドを左図のように起こし、開き止めストッパーを抜いてから右図のように広げてください。広げた後に開き止めストッパーを差込み、ベッドが折りたたまれないように固定してください。

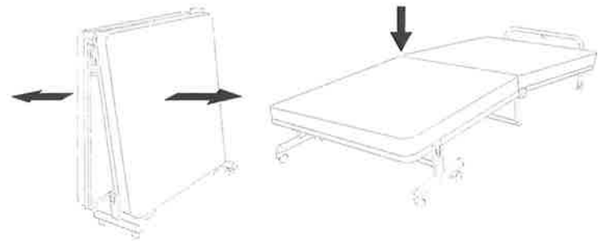

※ ネジは最初に仮留めをし、全て取り付けてから締めてください。
また、使用中にゆるむことがありますので、定期的に締め直してください。

## 完成予想図

**【収納時】**

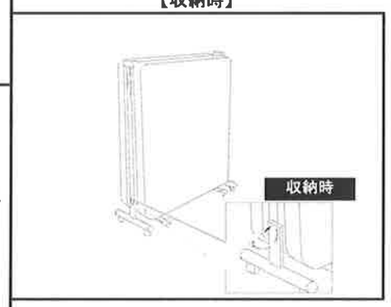


**【設置時】**

部分に座ったり、乗ったりすると
ベッドの中央が持ち上がり、ベッドが折りたたまれてしまい
大変危険ですので、絶対にしないで下さい。

**【開き止めストッパーについて】**

折りたたんでいる時に開き止めストッパーを差し込んで
ロックしてください。なお、広げているときも固定のために
開き止めストッパーを差してください。

## 【設置上のご注意】

### ⚠ 警告

●ベッドは突起物のない水平な場所で使用してください。
戸外や風呂場などで使用しますと、故障や事故の原因となります。

### ⚠ 注意

●本製品は、一般家庭用です。絶対に業務用として使用しないでください。
●ベッドは周囲の壁、家具等の障害物から５cm以上離して置いてください。
ベッドの動きにより、周囲のものを損壊するおそれがあります。
●ベッドの近くでは、ストーブなどの熱器具はお使いにならないでください。
火災が発生したり、ベッドが変質したりする原因となります。
●ベッドを立てかけて置く時は、転倒することのないようにご注意ください。
●本体の改造をしないでください。転倒や破損によりけがをすることがあります。
●使用中ネジのゆるみが生じた場合は、しっかりと締め直してください。
本体が壊れてけがをすることがあります。
●本体は水平な場所に設置してください。転倒してけがをすることがあります。
●異常な音や揺れを感じた場合は必ず点検して安全を確かめてください。
●フローリング床でご使用の場合は材質により傷などがつく場合がありますのでご注意ください。
●使用時、または開いたまま置く際には、必ずフットフレームの穴と本体横についてる穴に
開き止めストッパーを差し込み固定してください。

## 【使用上の注意】

### ⚠ 警告

●小さいお子様をベッドの近くで遊ばせないでください。思わぬ事故の原因となります。
●本製品は一人用です。二人以上でお使いにならないでください。(最大使用体重90KG)
●幼児や取扱説明書、警告ラベルの内容が理解できない方には、操作をさせないでください。
内容を理解できない方が操作しますと、事故の原因となります。
●ベッドの操作をするときには、寝ている方やベッド周辺の安全を確認しながら行ってください。
何らかの危機感を感じた時は使用を中止してください。
●ベッドの起き上がったマットとフレームの間に身体を入れたり、飛び跳ねたりしないで下さい。
転倒や挟まれてケガをしたり、ベッドが破損する原因になります。
●水をかけたり、シンナー、ベンジンなどで拭くと変色、変形、故障の原因となります。

## 【ガタ付き及びキシミ音がするとき】

●本商品は組立商品ですので、ネジの取付方法や設置場所により、多少のひずみが出る場合があり、ガタ付き及びキシミ音がする場合があります。その際はお手数ですが、ネジの締め直しや設置方向及び設置位置を変更したり設置場所に柔らかいものを敷いてください。

## 【廃棄方法】

※本製品を廃棄される場合は、粗大ゴミとして各自治体の決められた日時、場所に廃棄してください。

| | |
|---|---|
| 品名：低反発省スペース折りたたみベッド | 本体サイズ：約W60XD208XH47.5cm |
| 品番： AU-60-50BR-2 | マット面高さ：約35cm |
| 材質： | 重　　さ：約20.00kg |
| フレーム …… スチールパイプ（粉体塗装） | 原　産　国：中国 |
| マット：張り地 PVCレザー | 表　示　者：株式会社トッパン・コスモ |
| 中身：ウレタン・低反発ウレタン | 東京都港区芝浦3-19-26 |

※ 故障及びお問い合わせは、お買い求めの販売店までお申し付け下さい。
※ 商品仕様は予告なく変更されることがあります。ご了承下さい。